SOJAG

produits saisonniers • seasonal products

Sojag code: 999-7161359
CUP/UPC code: 772830161359

Assembly Manual / Guide d'assemblage / Manual de ensamblaje / 조립 설명서 / Montageanleitung

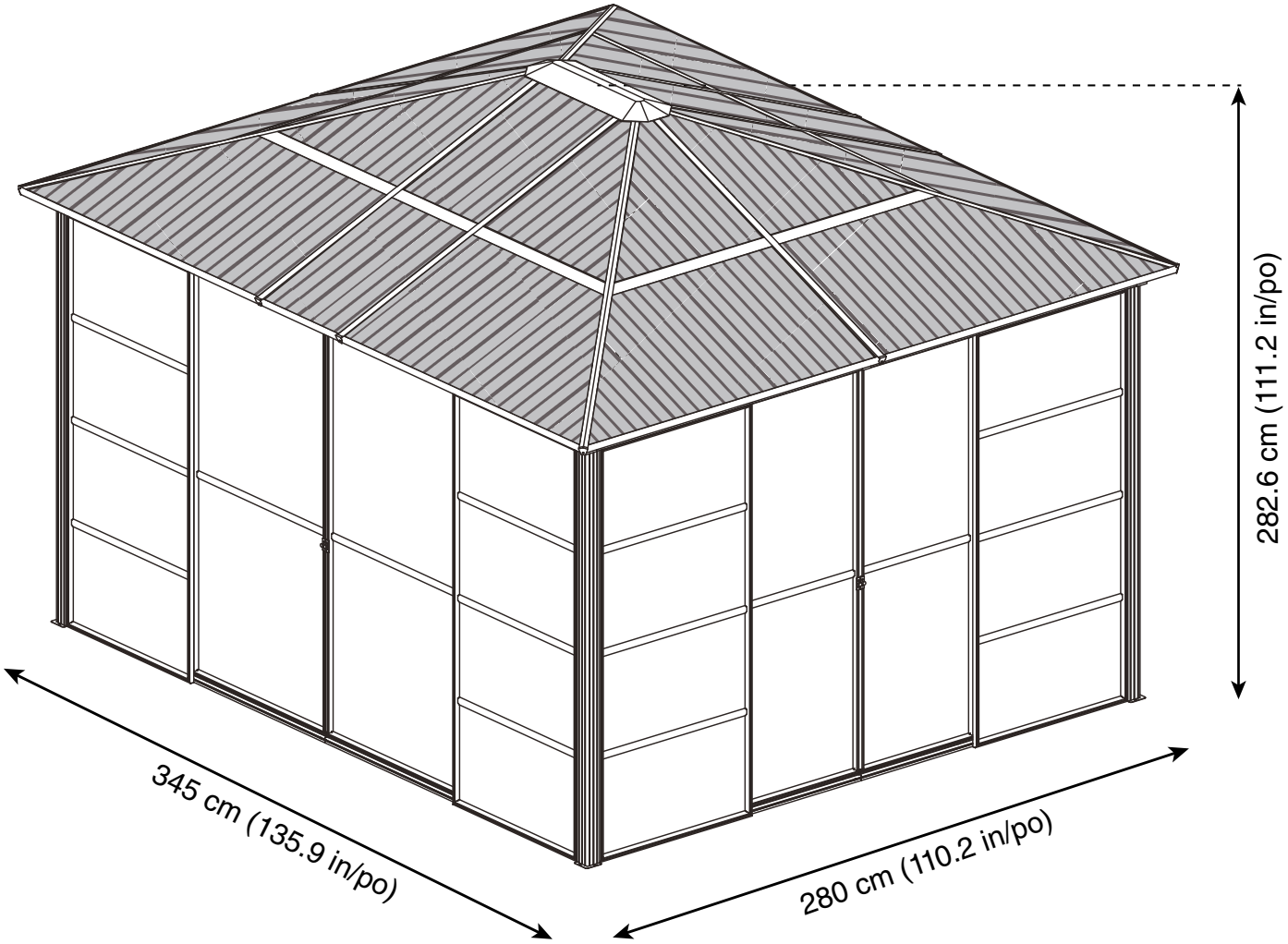

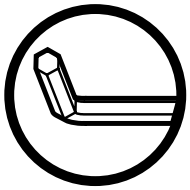

Use the hex keys in the box. / Utilisez les clés hexagonales fournies dans la boite. / Utilice las llaves hexagonales en la caja. / 상자에 육각 키를 사용 하십시오. / Verwenden Sie die Sechskantschlüssel in der Box.

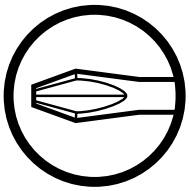

Please use a Phillips screwdriver. / Utilisez un tournevis de type Phillips / Por favor, use un destornillador Phillips. / 십자 드라이버를 사용 하십시오 . / Bitte verwenden Sie einen Kreuzschraubenzieher.

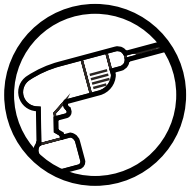

You may need to use a drill for this step. / Vous pouvez avoir besoin d'utiliser une perceuse pour cette étape. / Puede que tenga que utilizar un taladro para este paso. / 이 단계에선 드릴을 사용해야 할 수도 있습니다. / Für diesen Schritt können Sie einen Bohrer verwenden.

Wearing protective gloves is recommended. / Le port de gants de protection est recommandé / El uso de guantes de protección se recomienda. / 보호 장갑을 착용 하는 것이 좋습니다 . / Das Tragen von Schutzhandschuhen wird empfohlen.

Two or more people are required at this stage. / Deux personnes ou plus sont nécessaires à cette étape. / Dos o más personas se requieren en esta etapa. / 이 단계에서는 두 명 이상 이 필요합니다. / Für diesen Bauschritt sind 2 oder mehr Personen erforderlich.

Do not tighten screws all the way for now. / Ne pas visser fermement pour l'instant. / No atornille con firmeza por ahora. /아직 나사를 단단히 조이지 마십시오 . / Bitte die Schrauben zum jetzigen Zeitpunkt noch nicht fest anziehen.

Sold separately. / Vendus séparément. / vendido en las opciones. / 옵션 판매 / Optional erhältlich

© Sojag inc. 2017

T1 X 24 (+2)

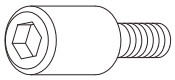

V1 X 16 (+2)

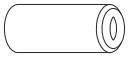

A2 X 209 (+10)

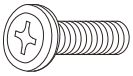

B2 X 16 (+2)

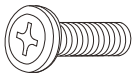

C2 X 16 (+2)

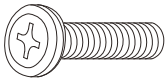

D2 X 25 (+2)

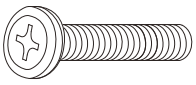

E2 X 32 (+3)

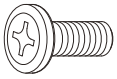

F2 X64 (+6)

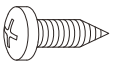

H2 X 17 (+2)

K2 X 4

K3 X 8

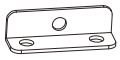

K4 X 4

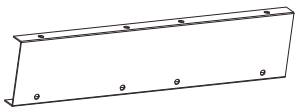

G2 X 1

Y X 2

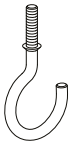

© Sojag inc. 2017

A X 4

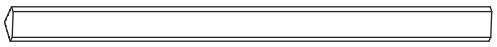

B X 2

C X 2

C1 X 6

D X 2

D1 X 4

E X 2

F X 4

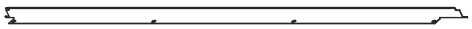

G X 4

H X 2

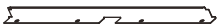

I X 2

J X 2

K X 2

L X 2

A1 X 1

B1 X 1

© Sojag inc. 2017

S X2

T X2

U X2

V X2

K1 X2

L1 X4

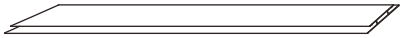

M1 X4

N1 X4

O1 X4

P1 X2

W X1

X X5

Y X6

Z X4

© Sojag inc. 2017

M X 4

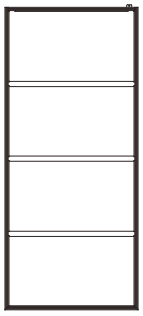

N X 4

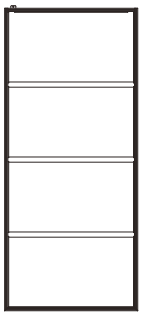

O X 2

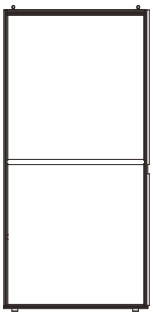

P X 2

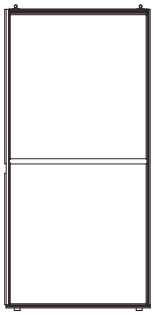

Q X 2

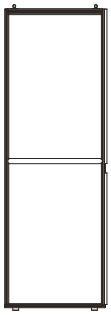

R X 2

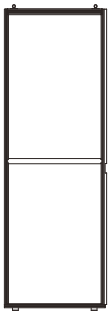

I2 X 1

J2 X 2

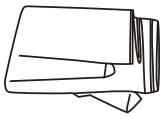

Q1 X 4

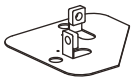

R1 X 4

S1 X 4

U1 X 16

U2 X 16

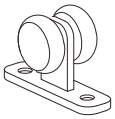

W1 X 4

X1 X 6

Y1 X 6

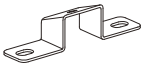

Z1 X 12

F1 X 4

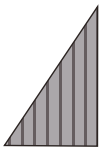

J1 X 2

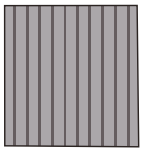

E1 X 4

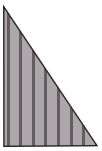

H1 X 4

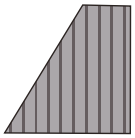

I1 X 2

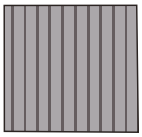

G1 X 4

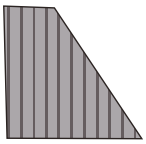

© Sojag inc. 2017

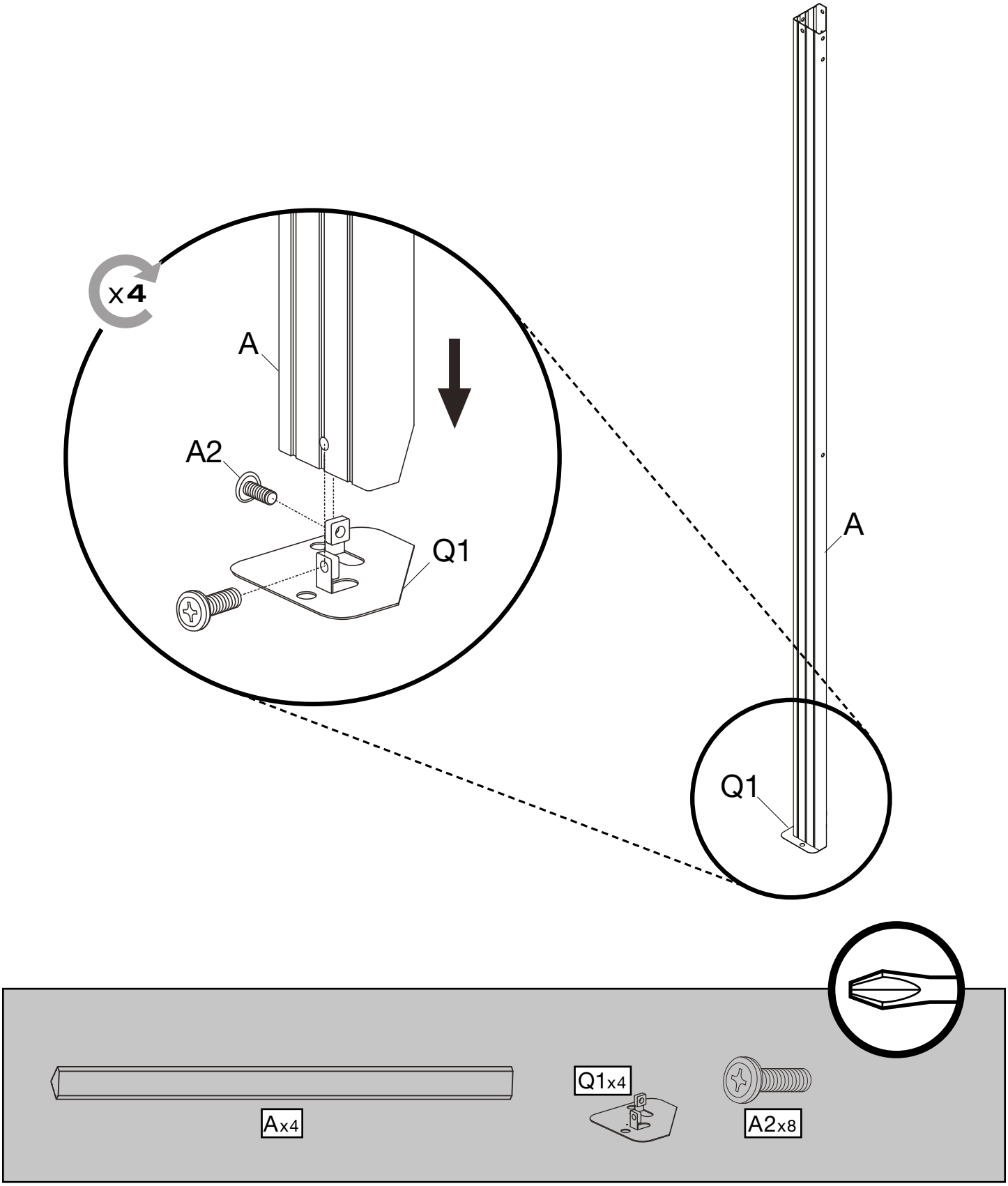

© Sojag inc. 2017

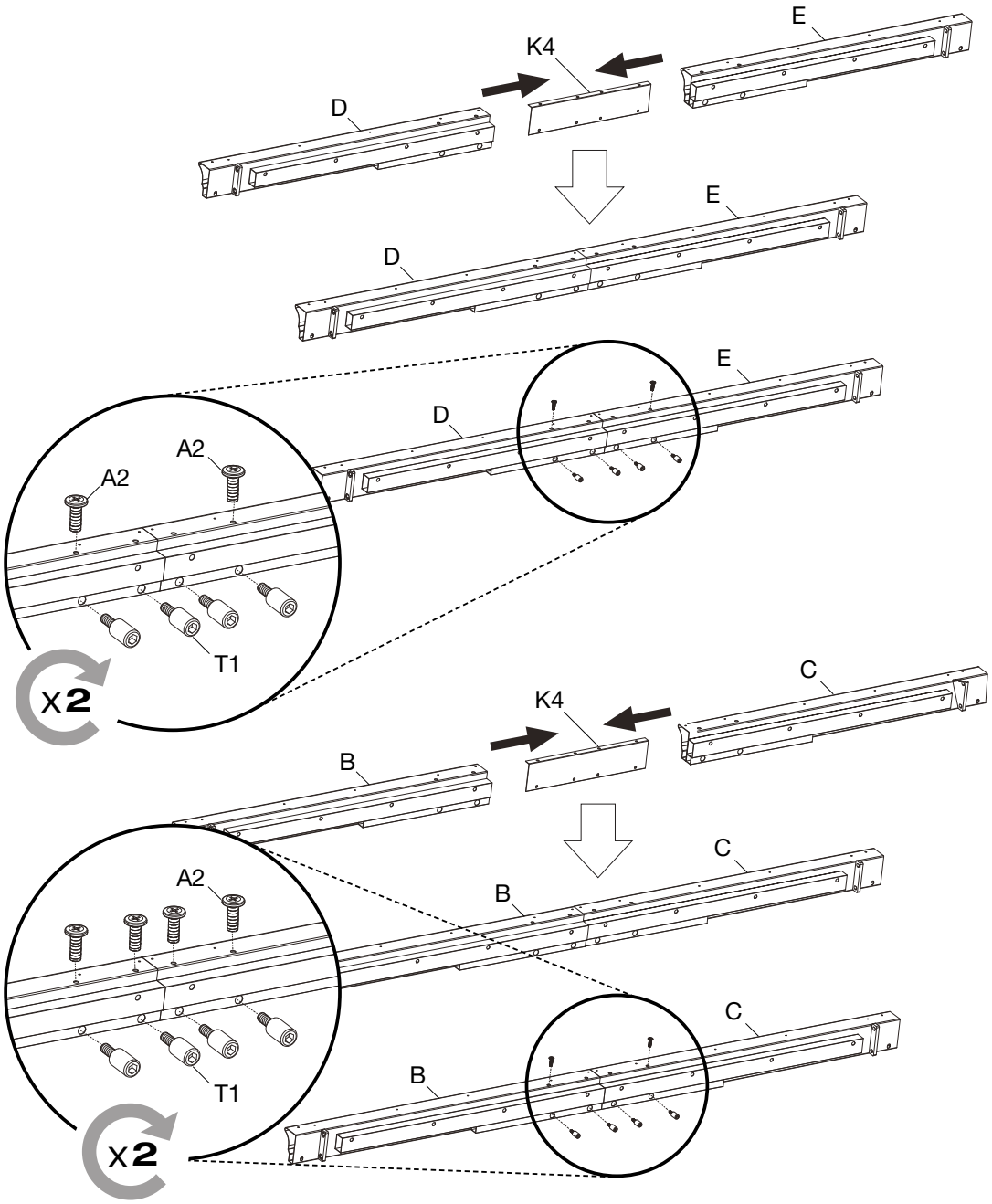

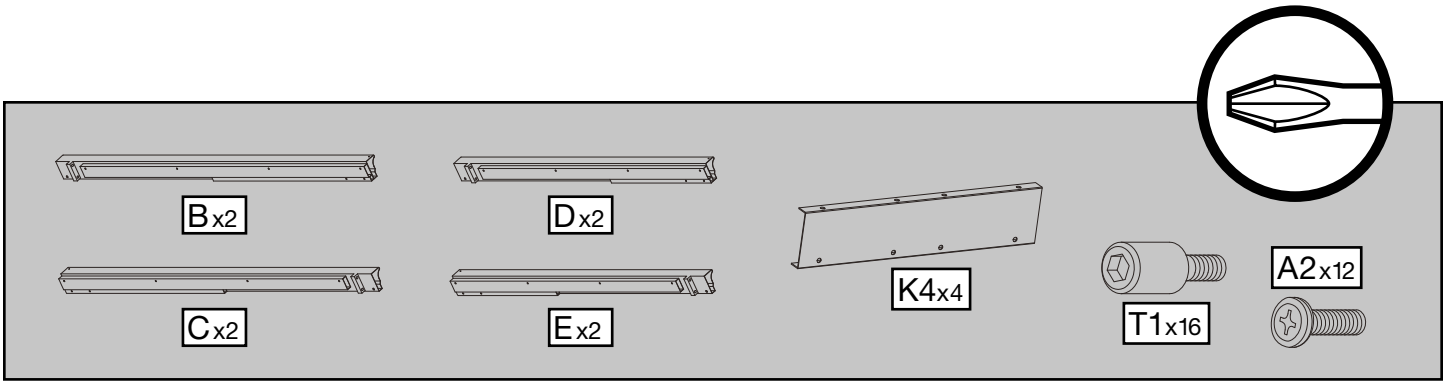

© Sojag inc. 2017

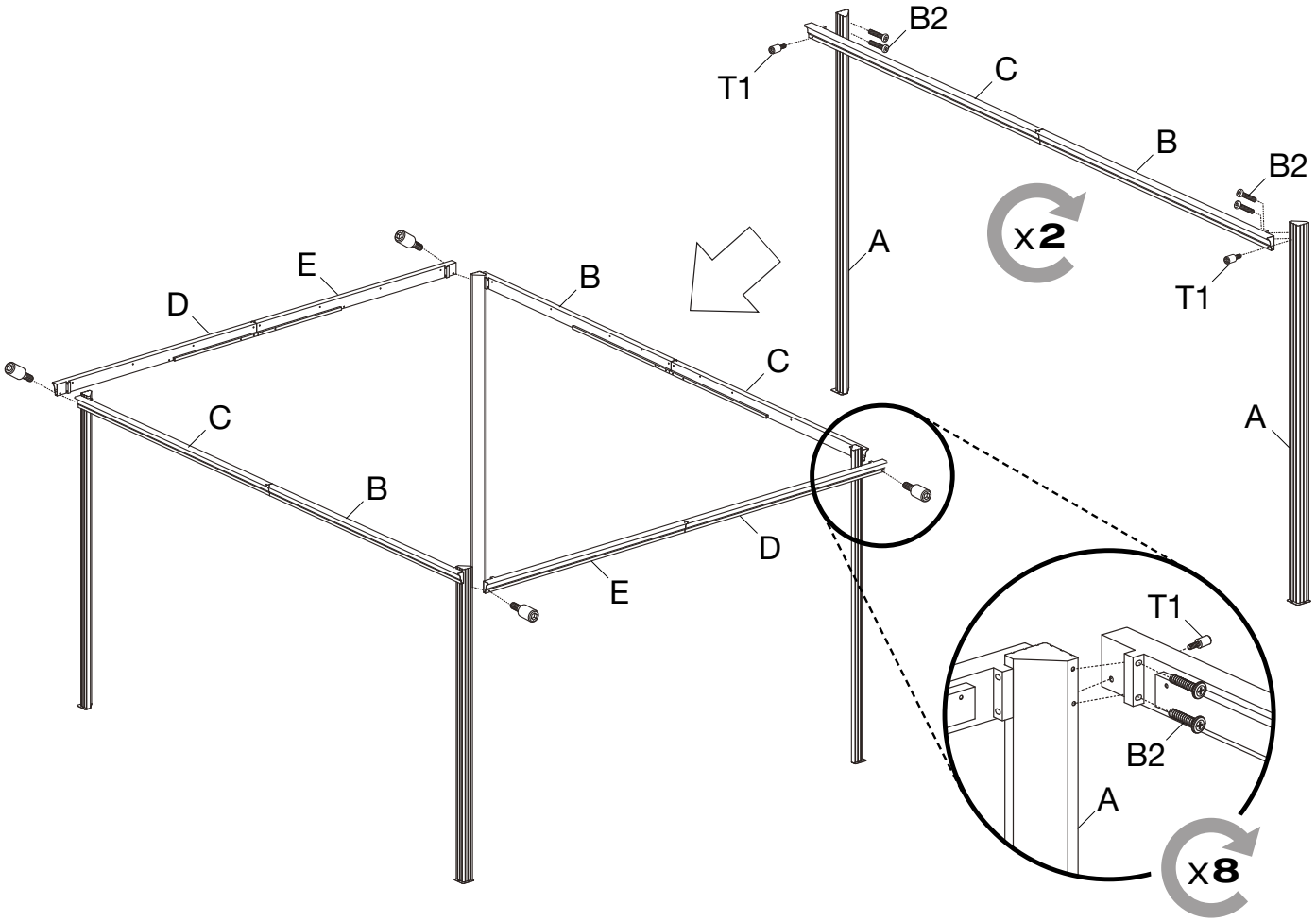

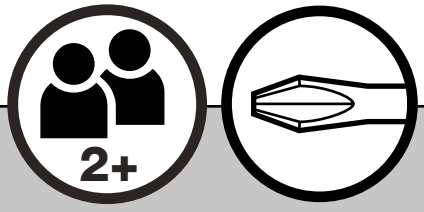

© Sojag inc. 2017

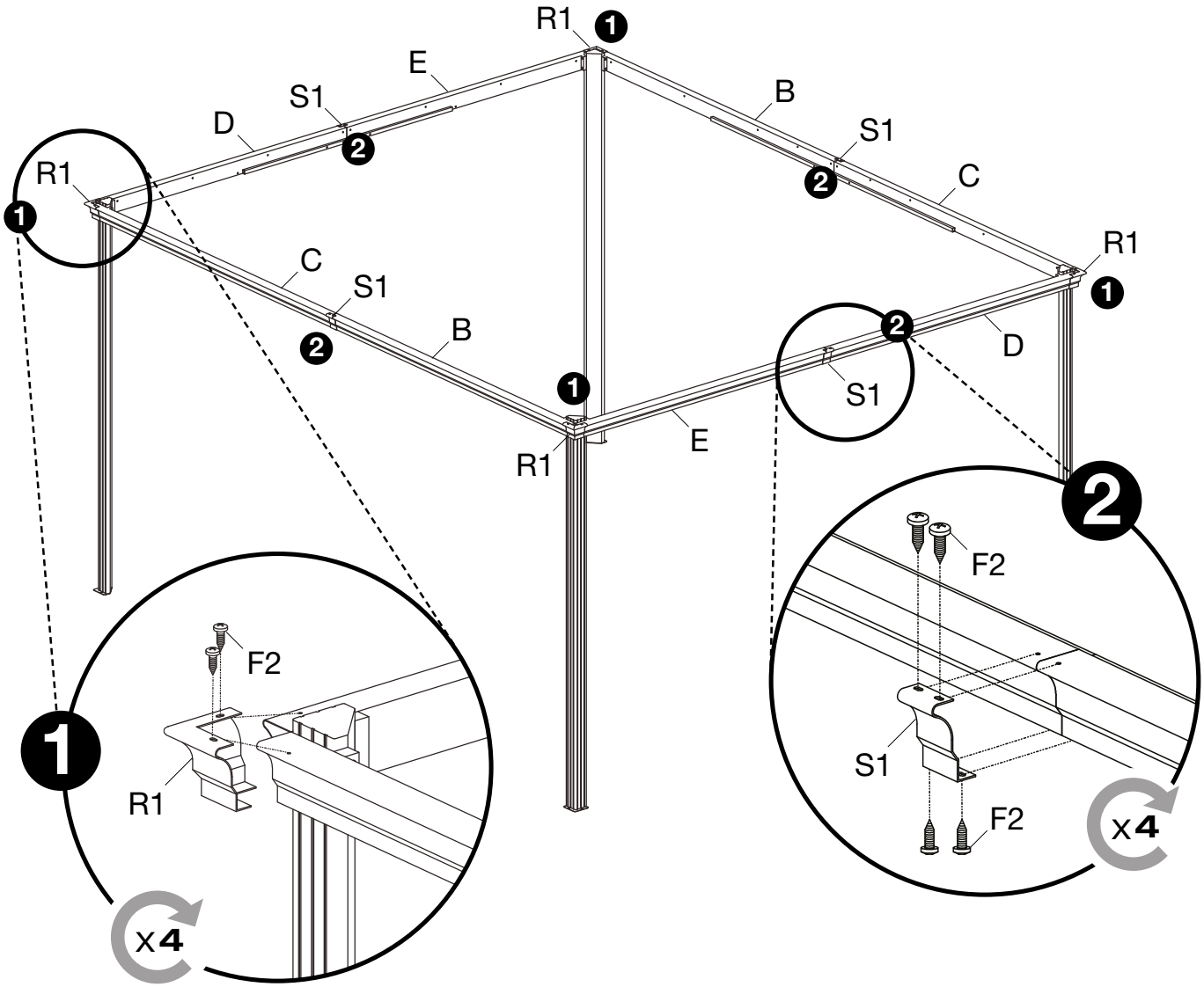

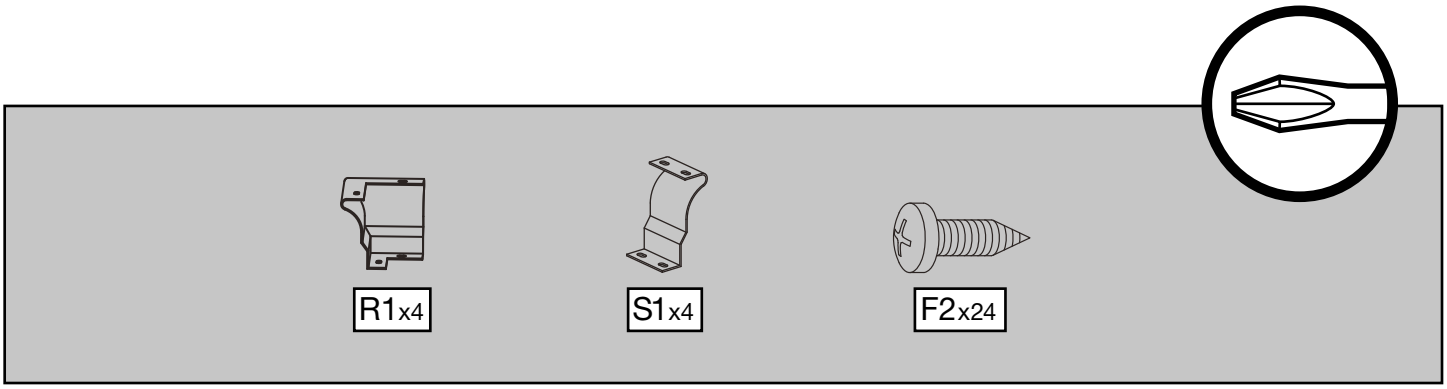

© Sojag inc. 2017

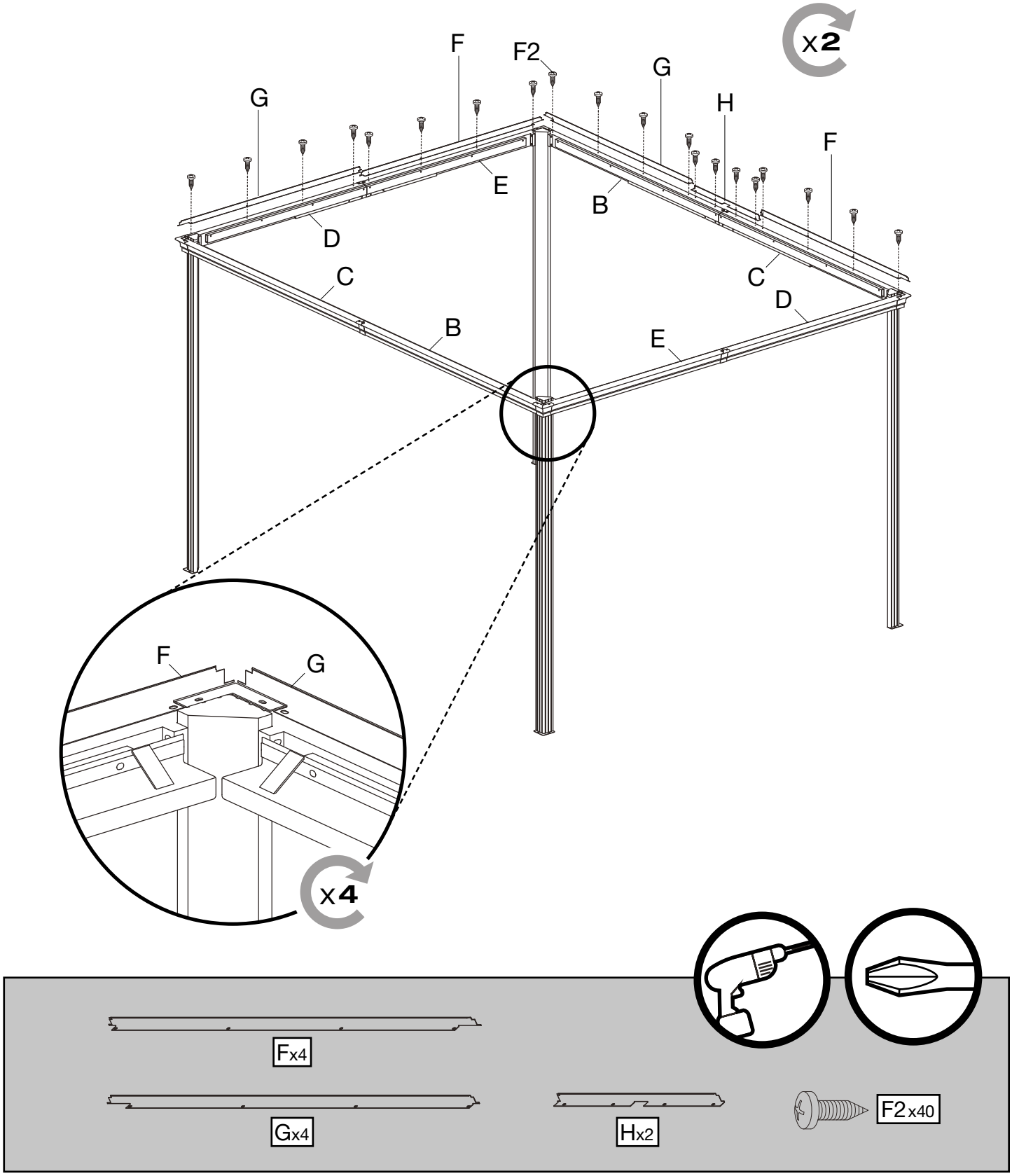
x2
F
F2
G
G
H
F
E
B
D
C
C
D
B
E
F
G
x4
Fx4
Gx4
Hx2
F2x40

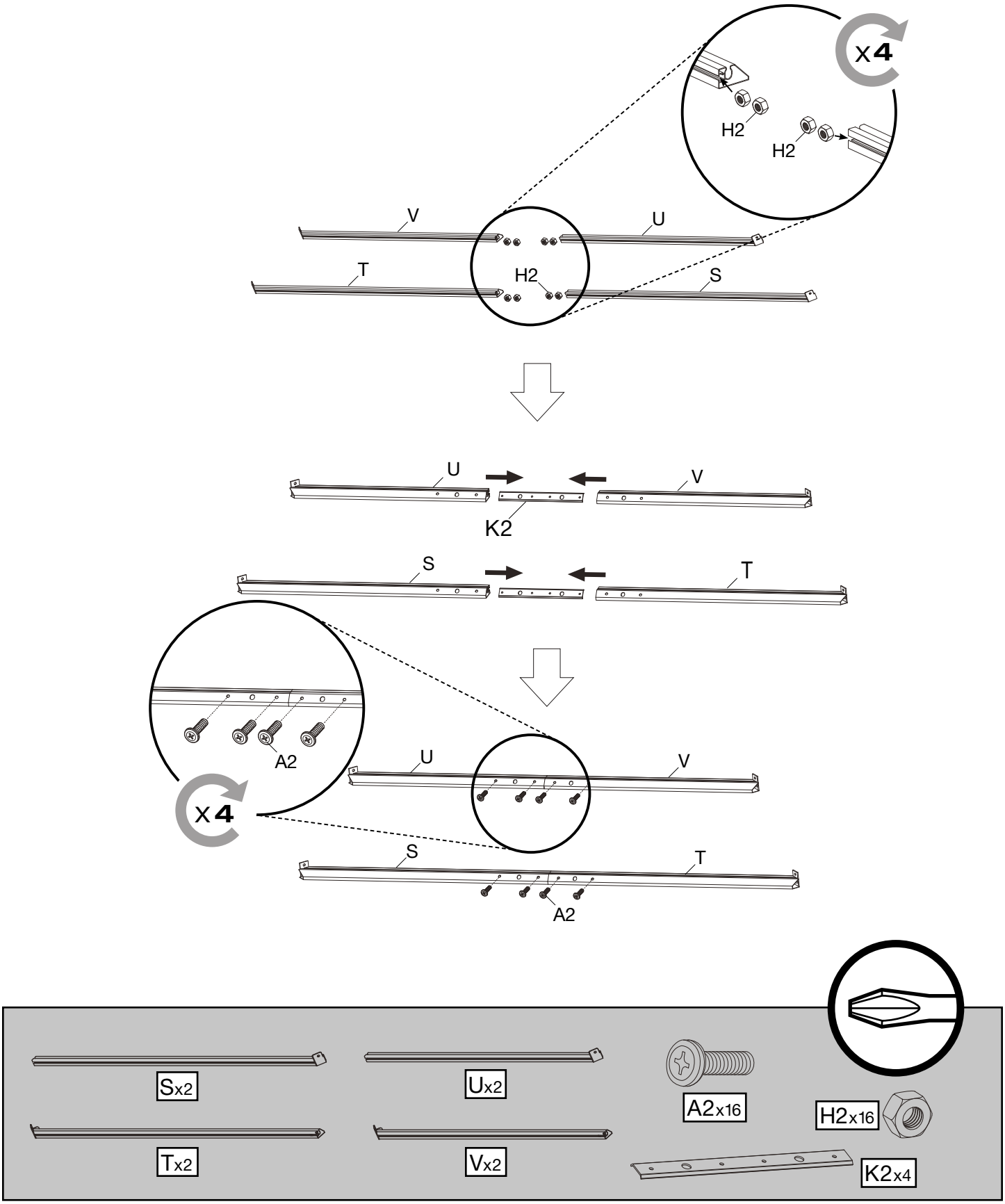

© Sojag inc. 2017

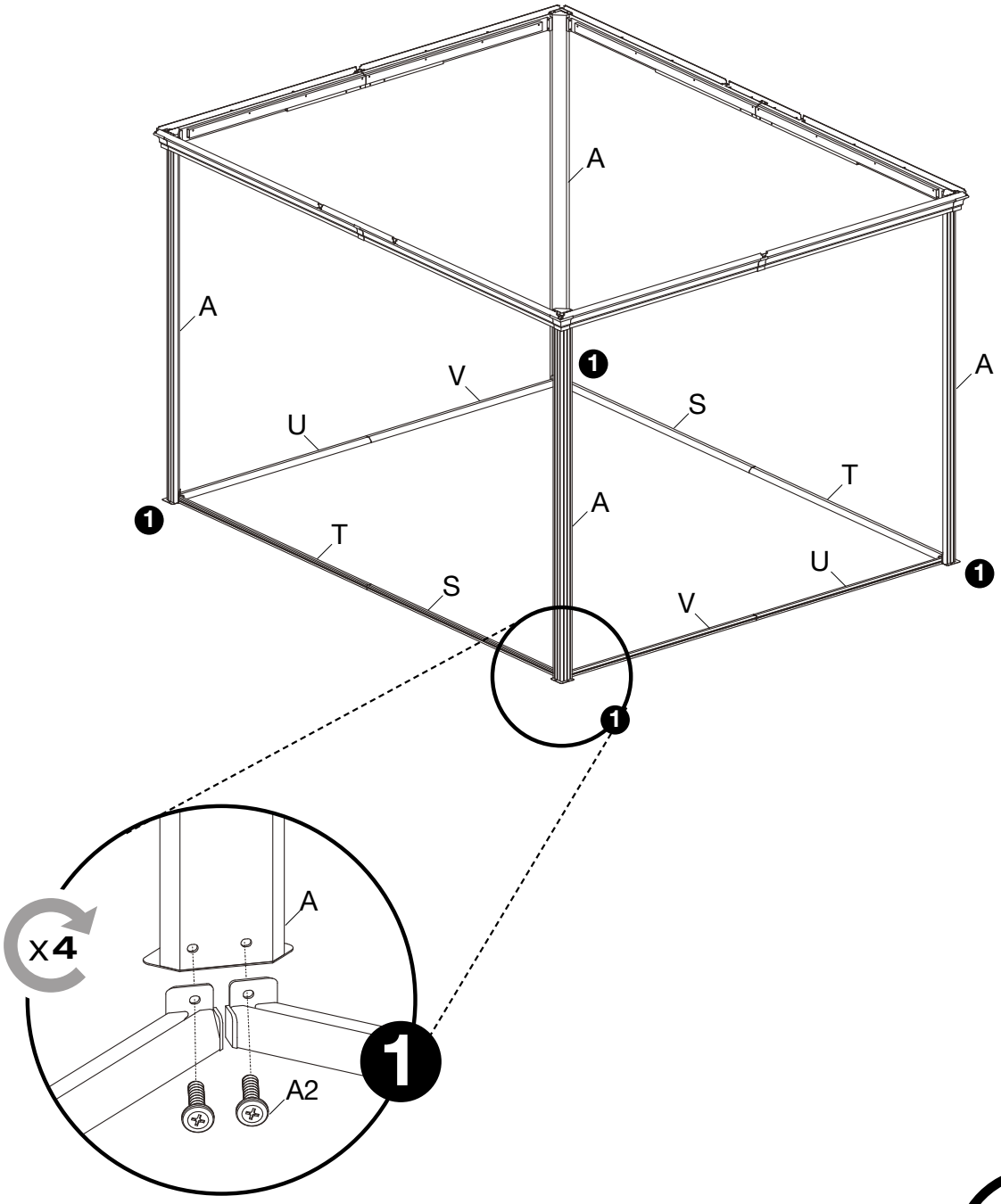

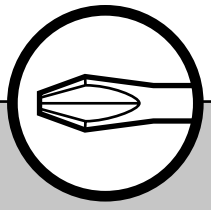

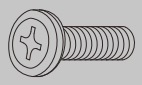

A2x8

© Sojag inc. 2017

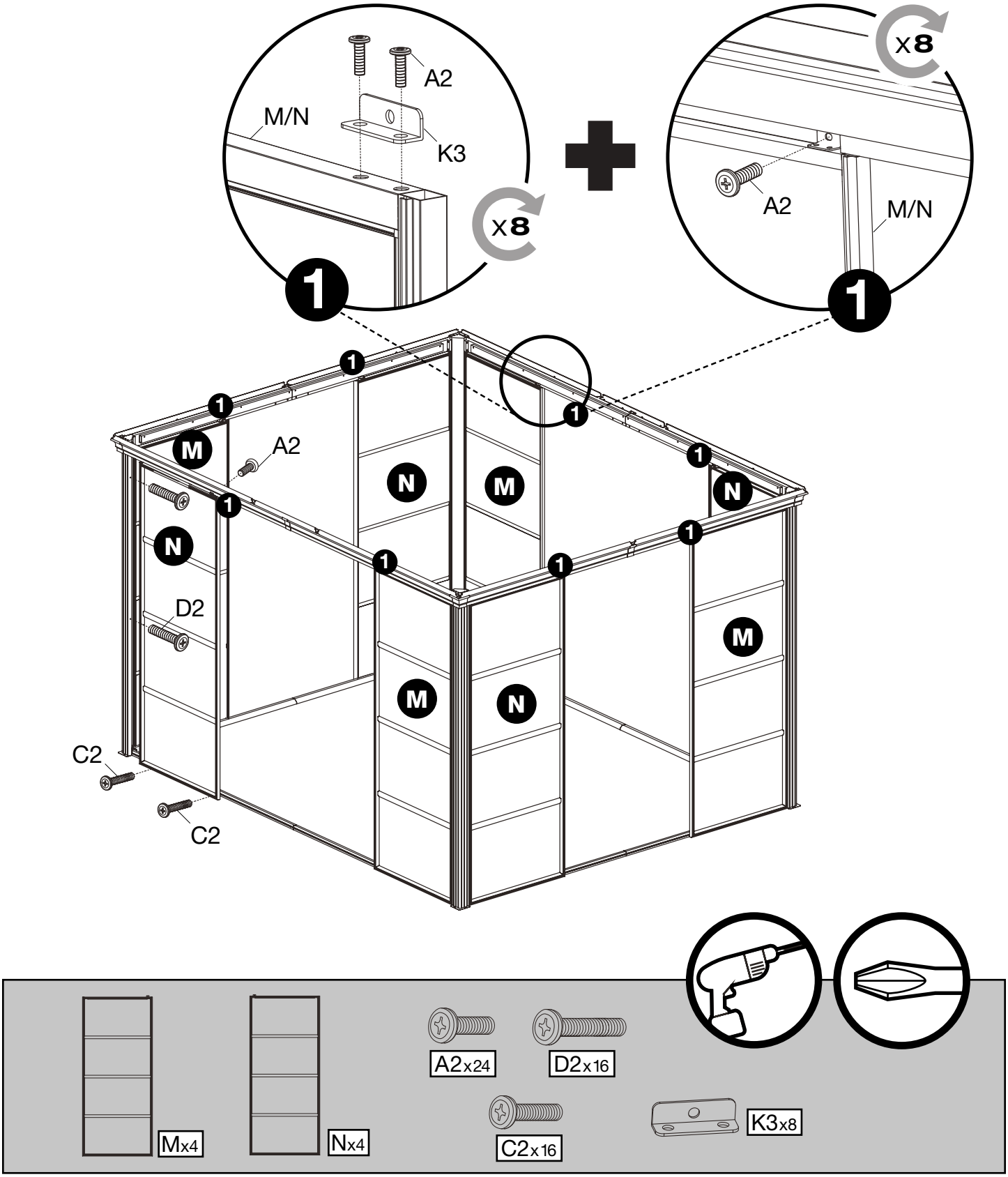

© Sojag inc. 2017

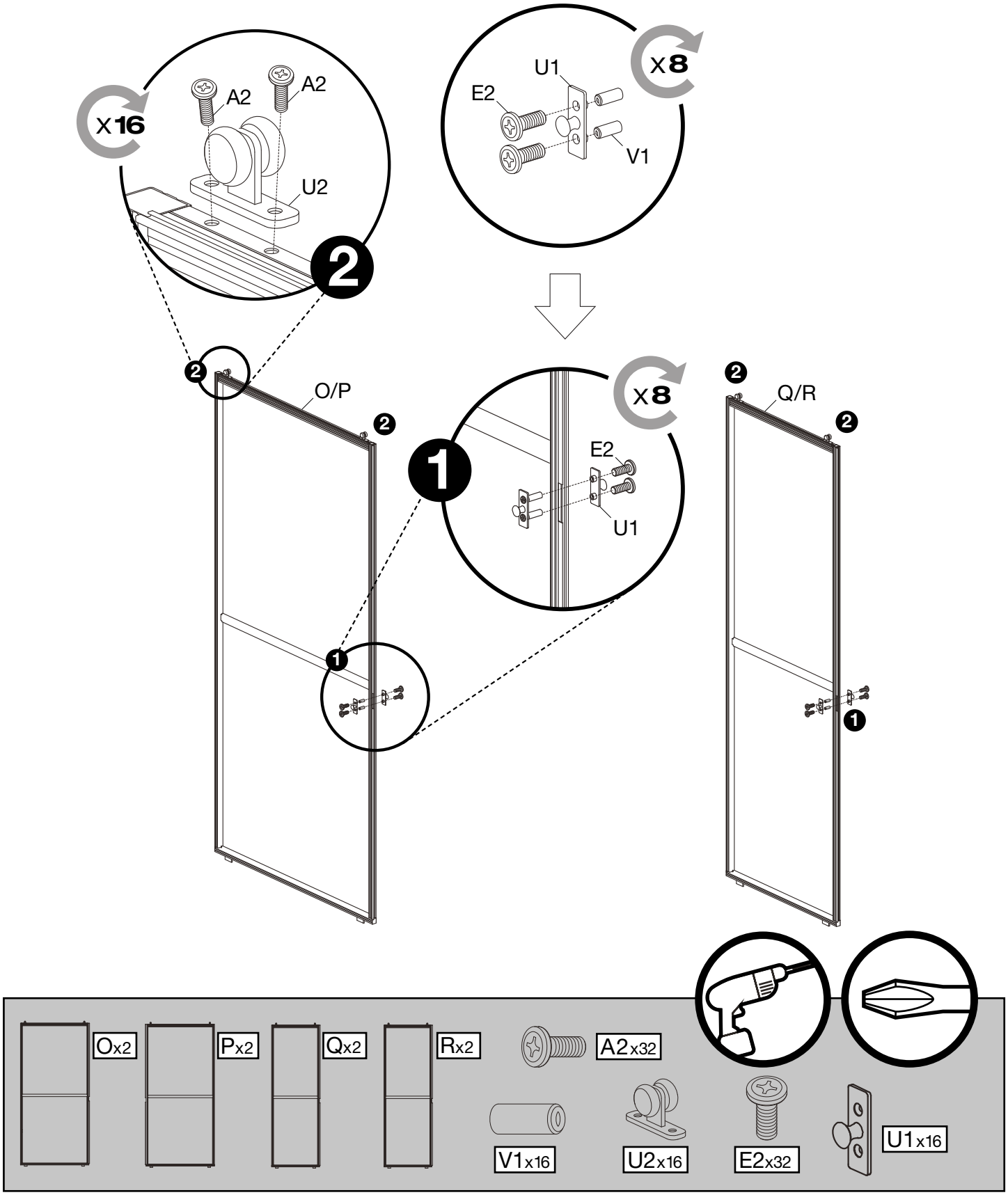

© Sojag inc. 2017

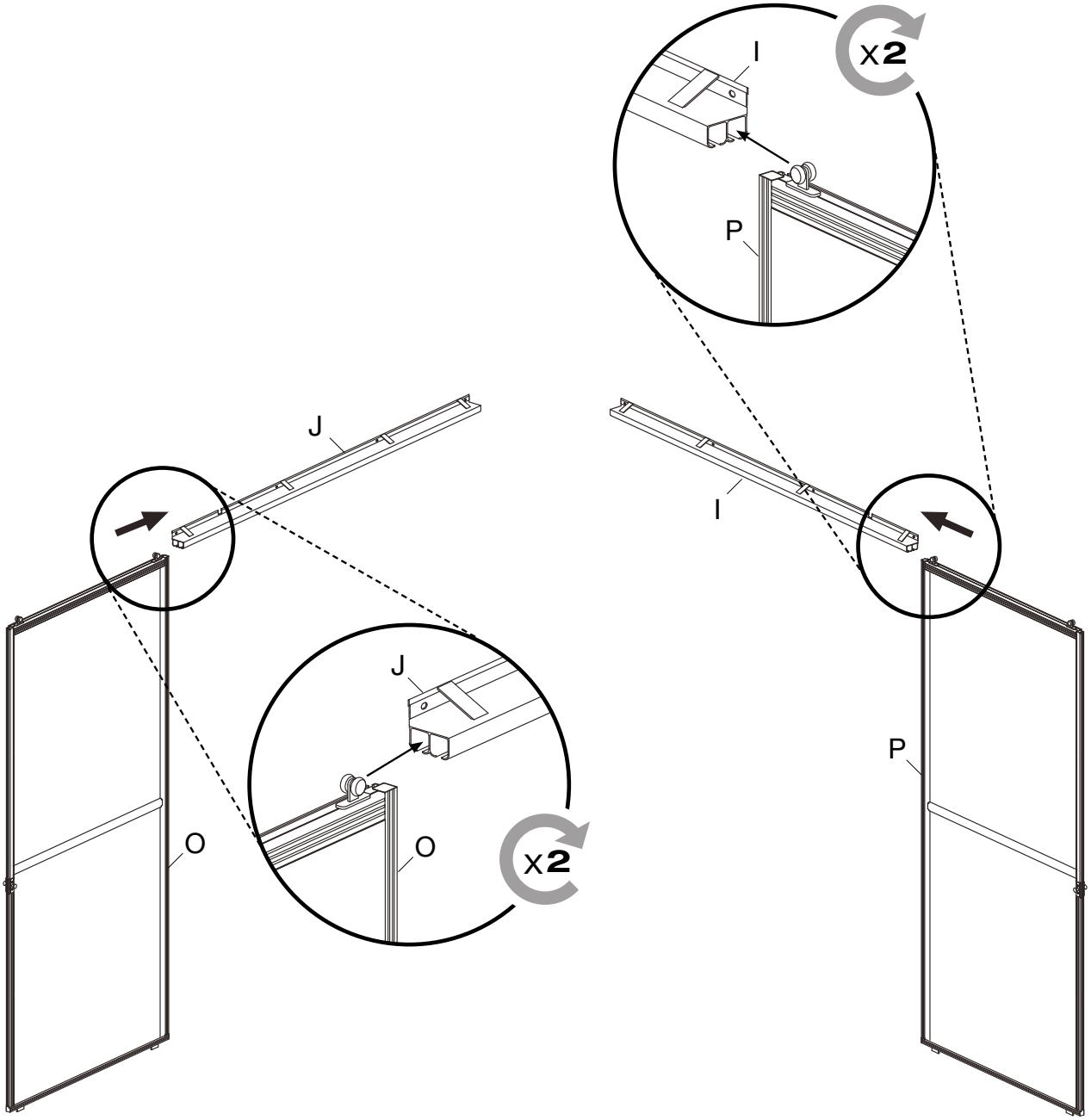

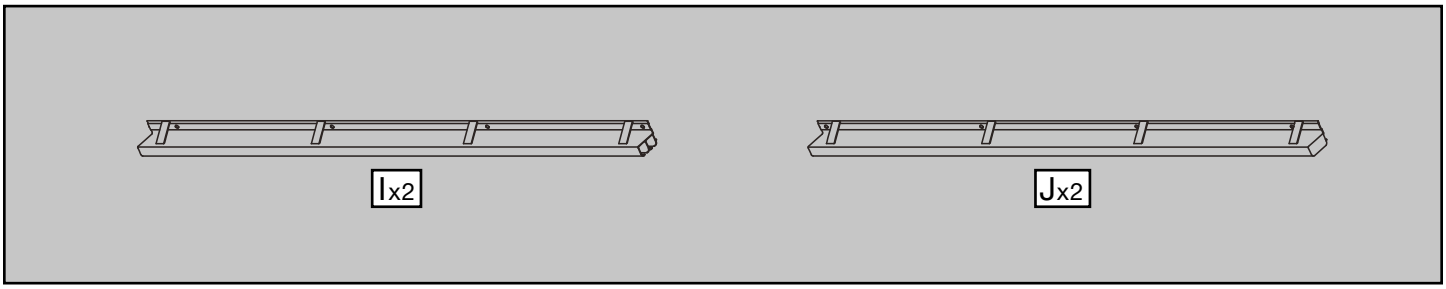

© Sojag inc. 2017

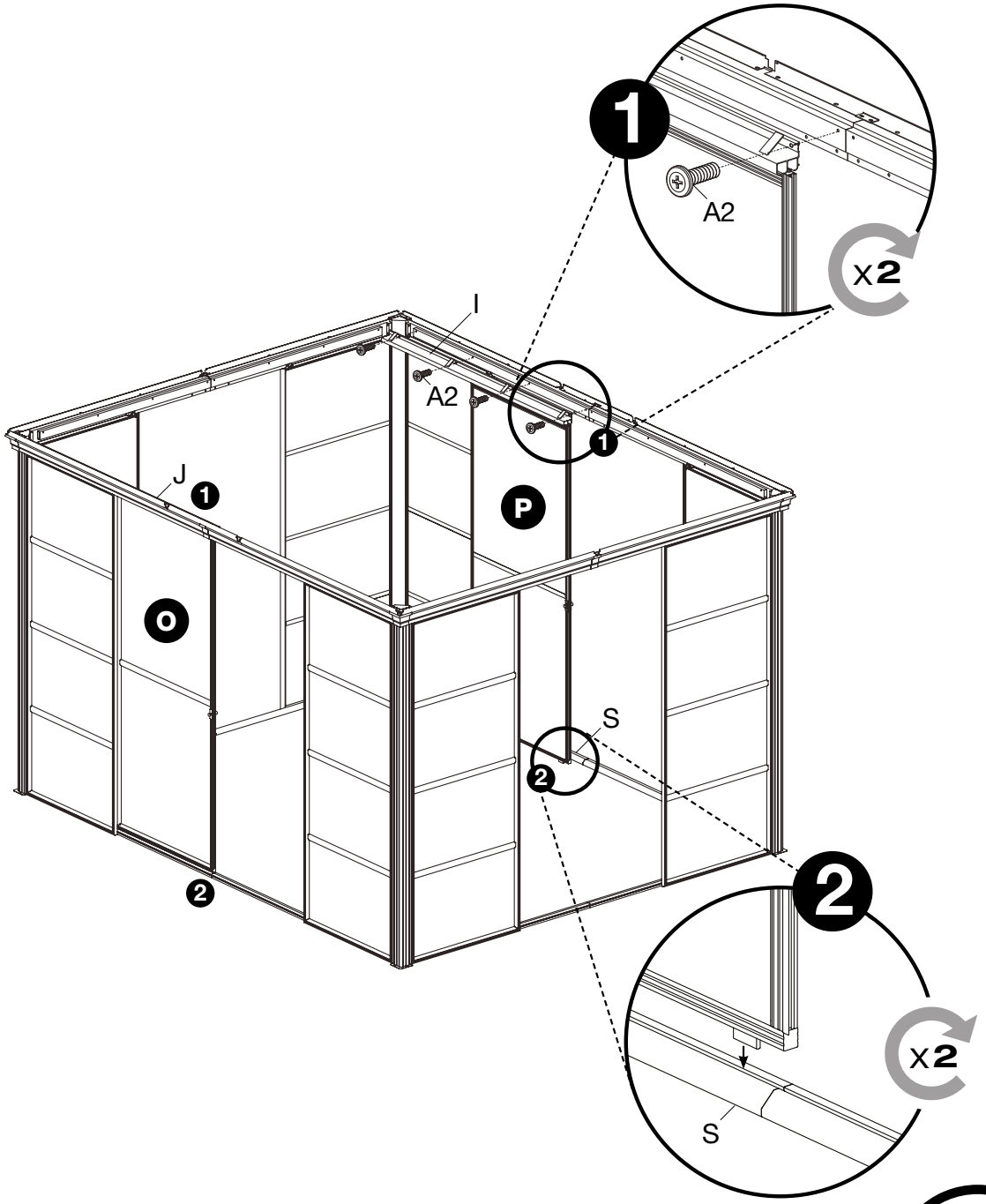

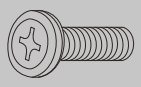

A2x8

© Sojag inc. 2017

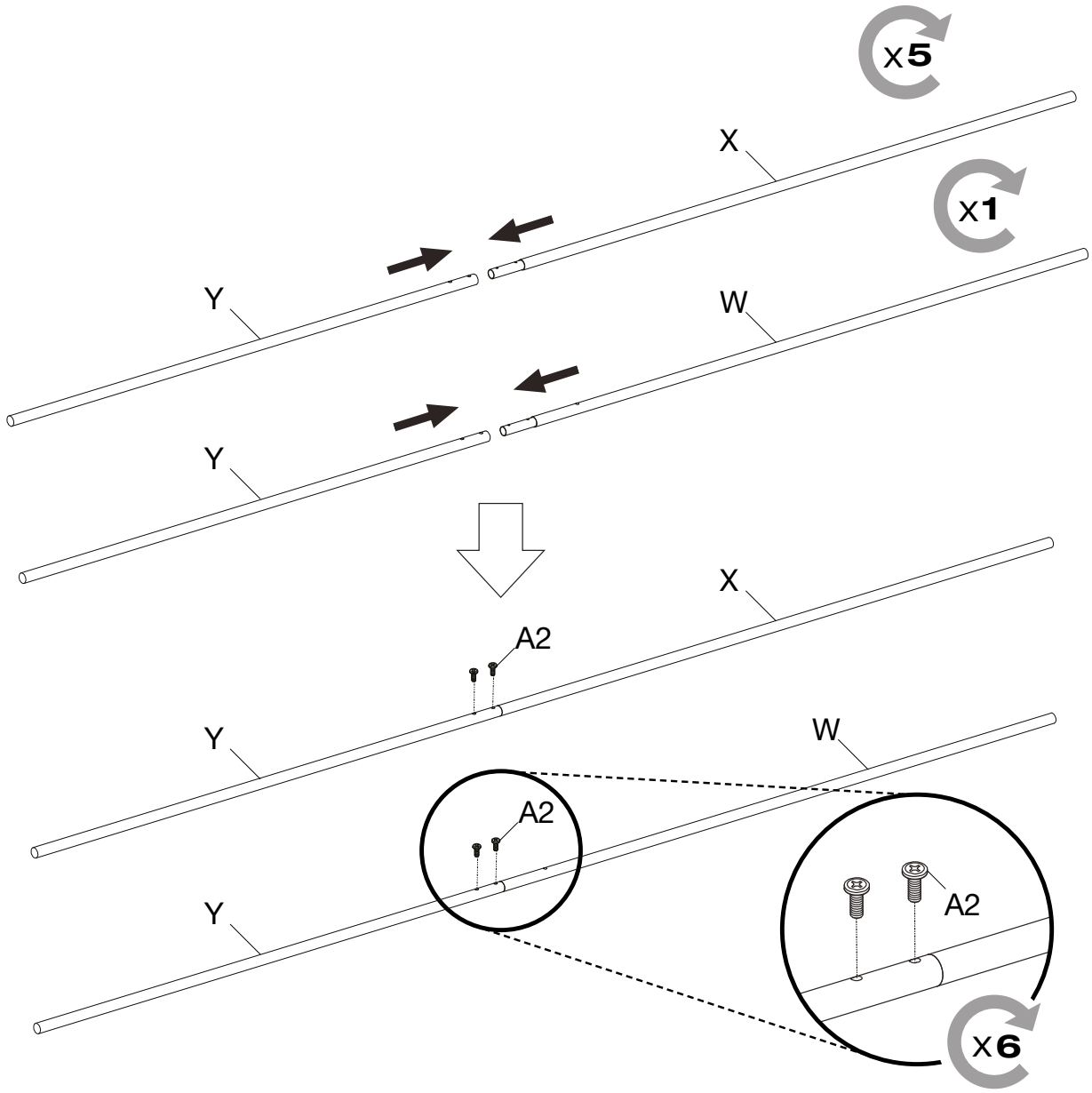

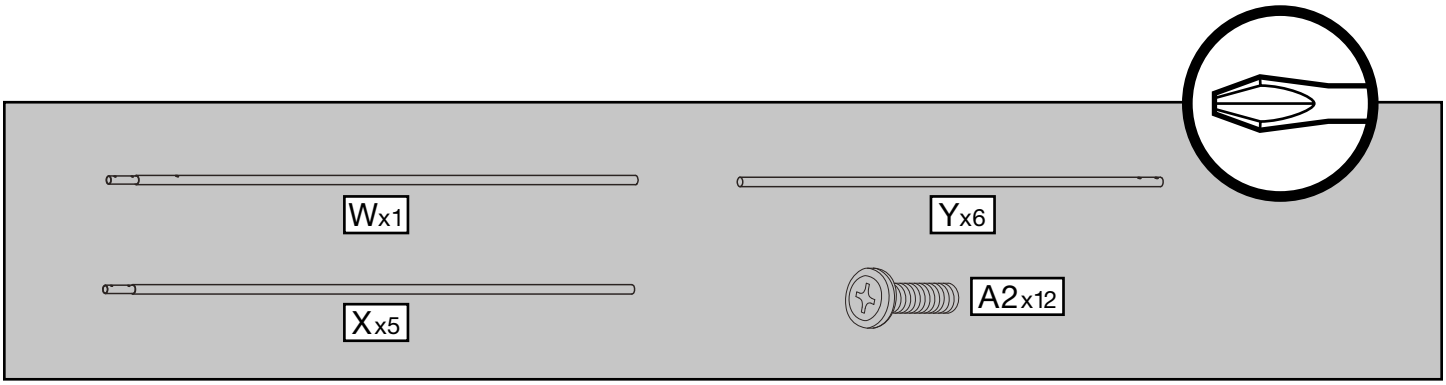

© Sojag inc. 2017

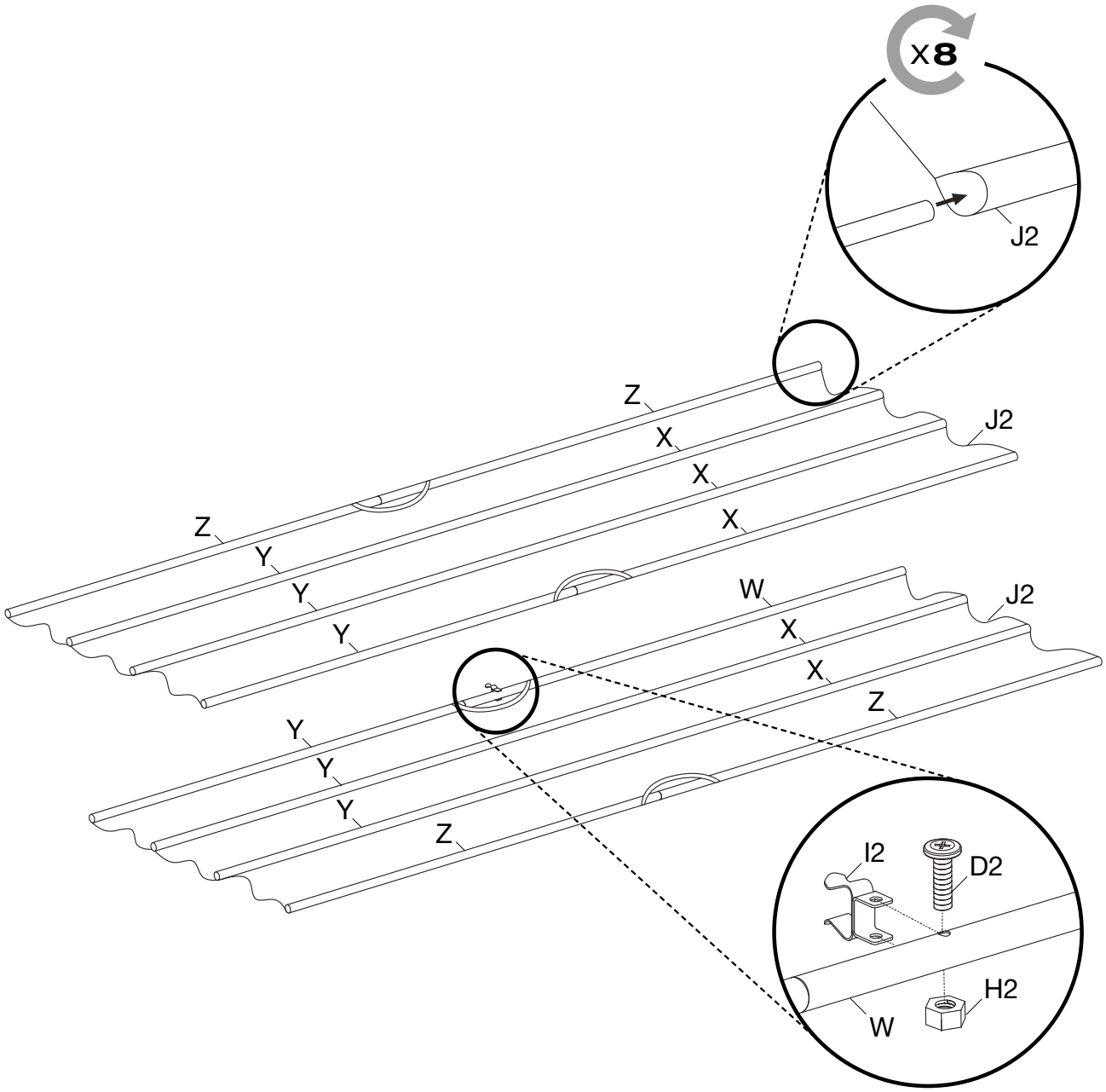

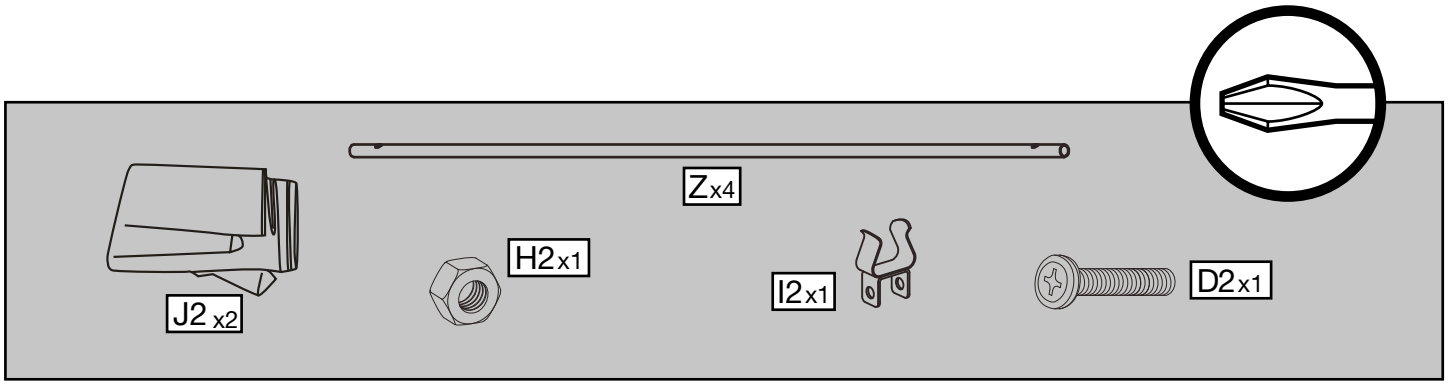

© Sojag inc. 2017

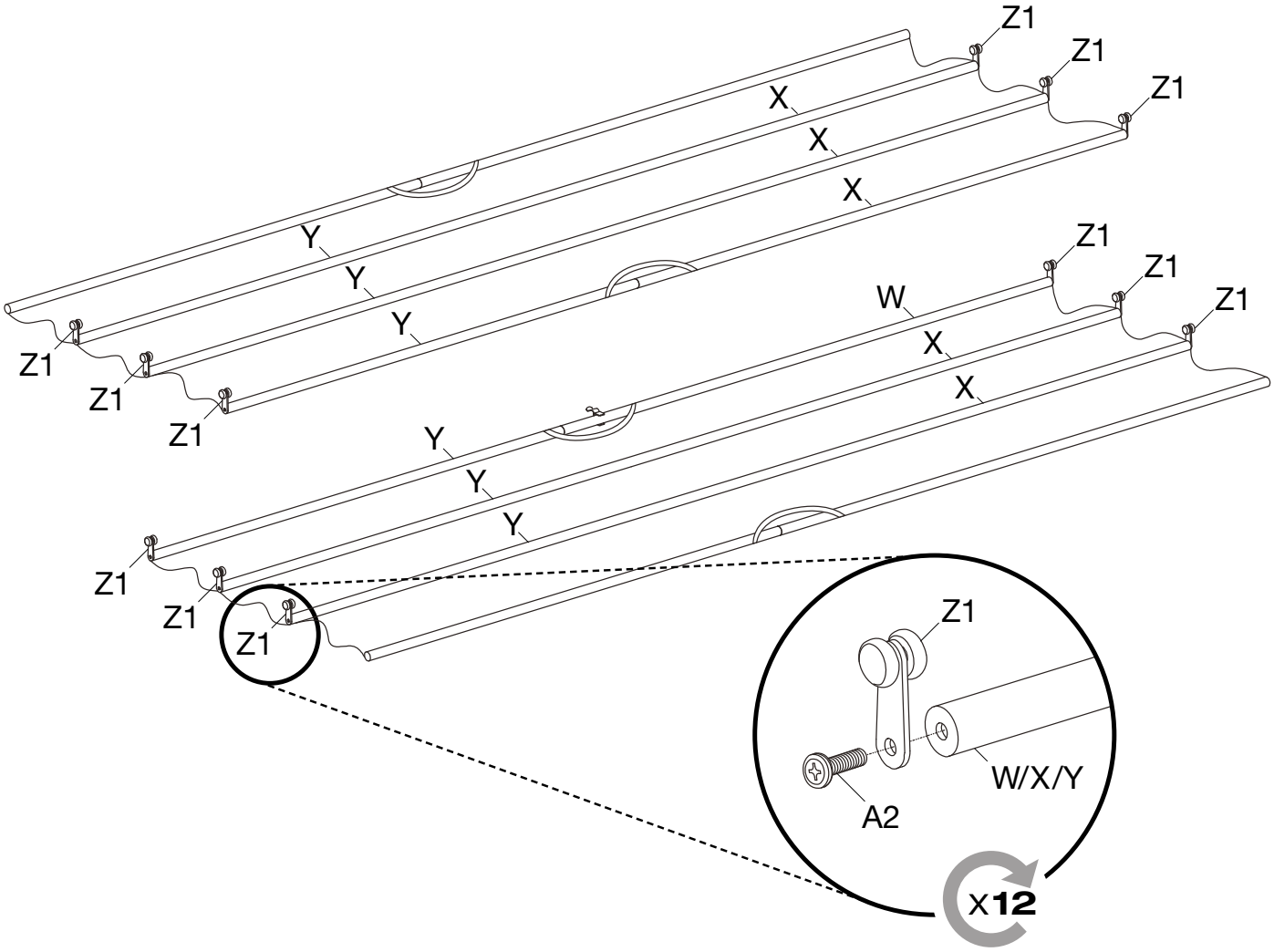

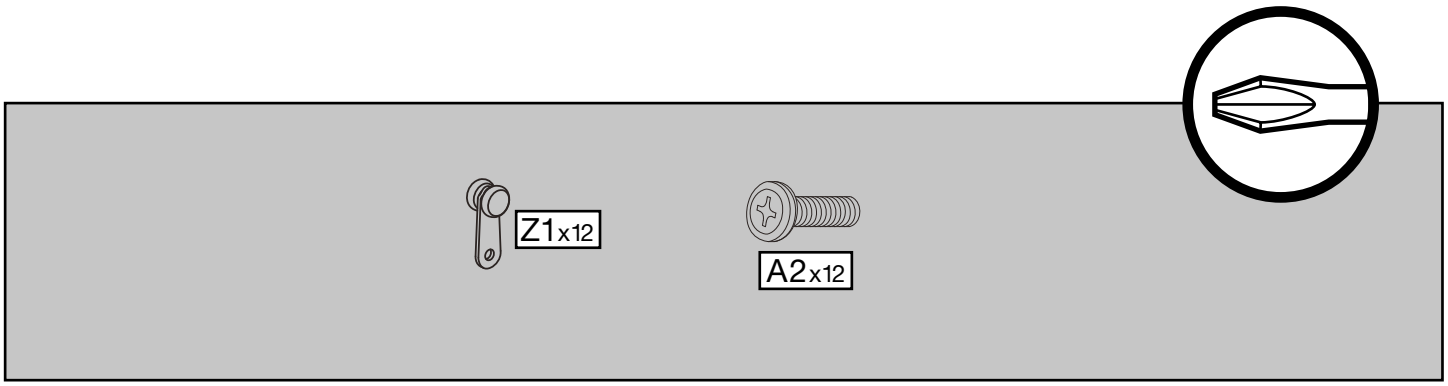

© Sojag inc. 2017

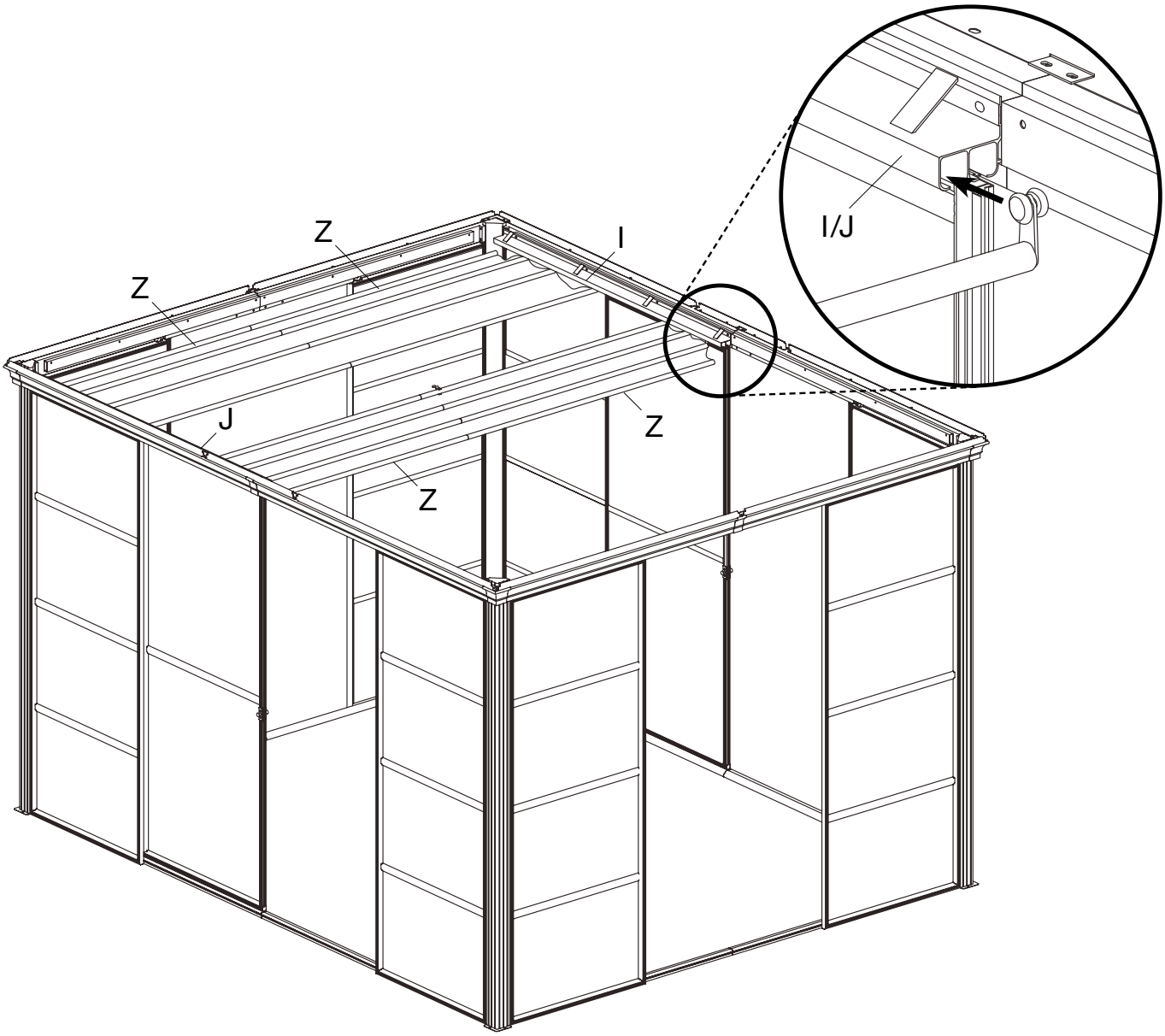

© Sojag inc. 2017

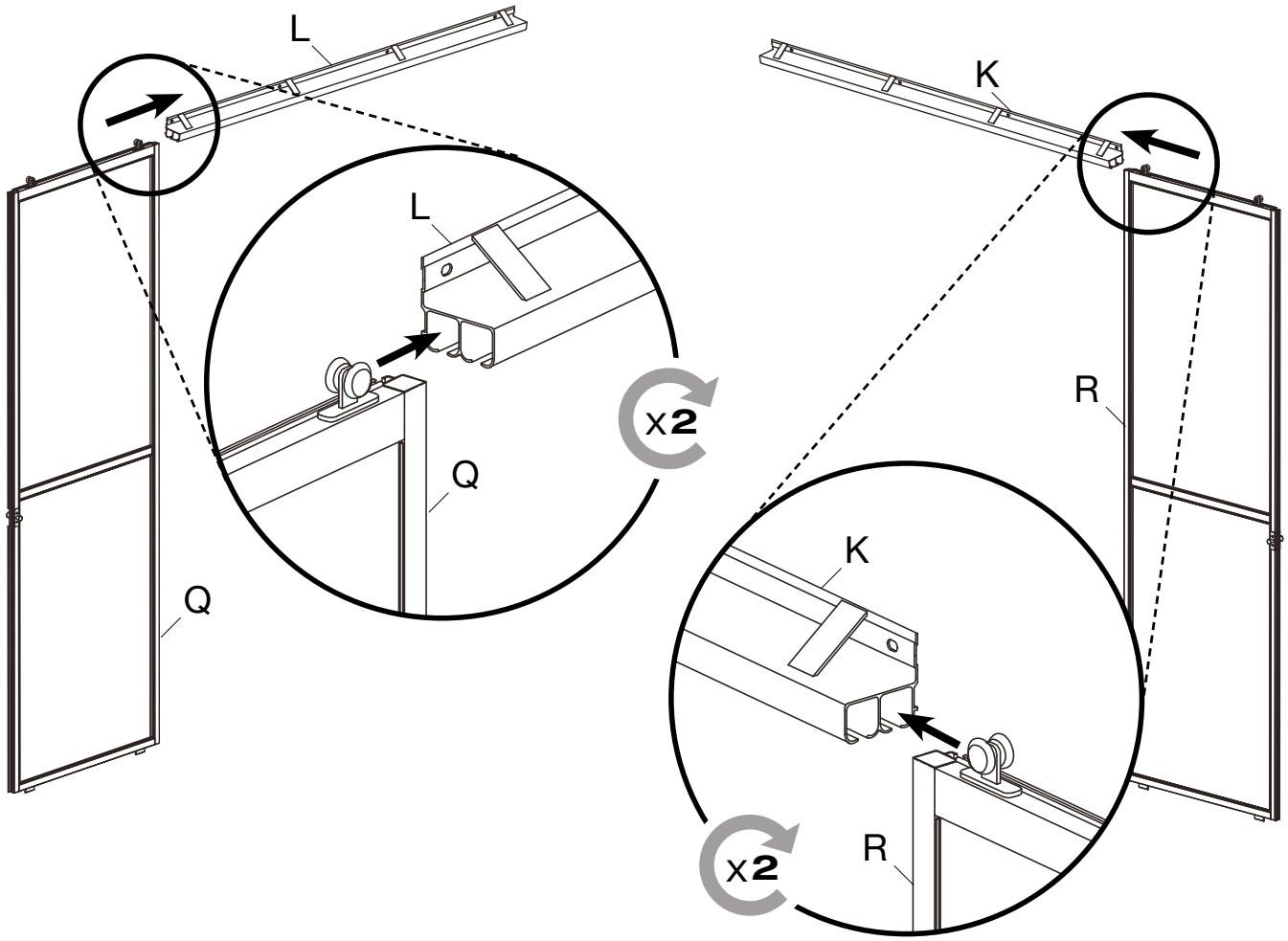

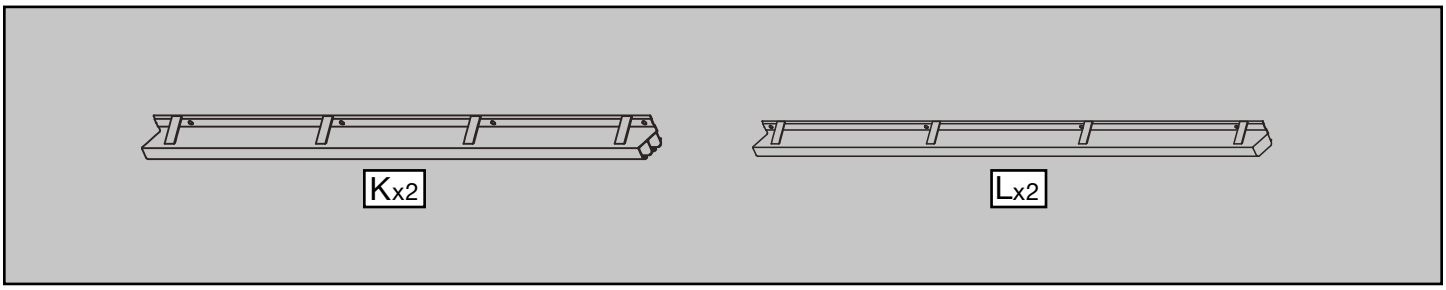

© Sojag inc. 2017

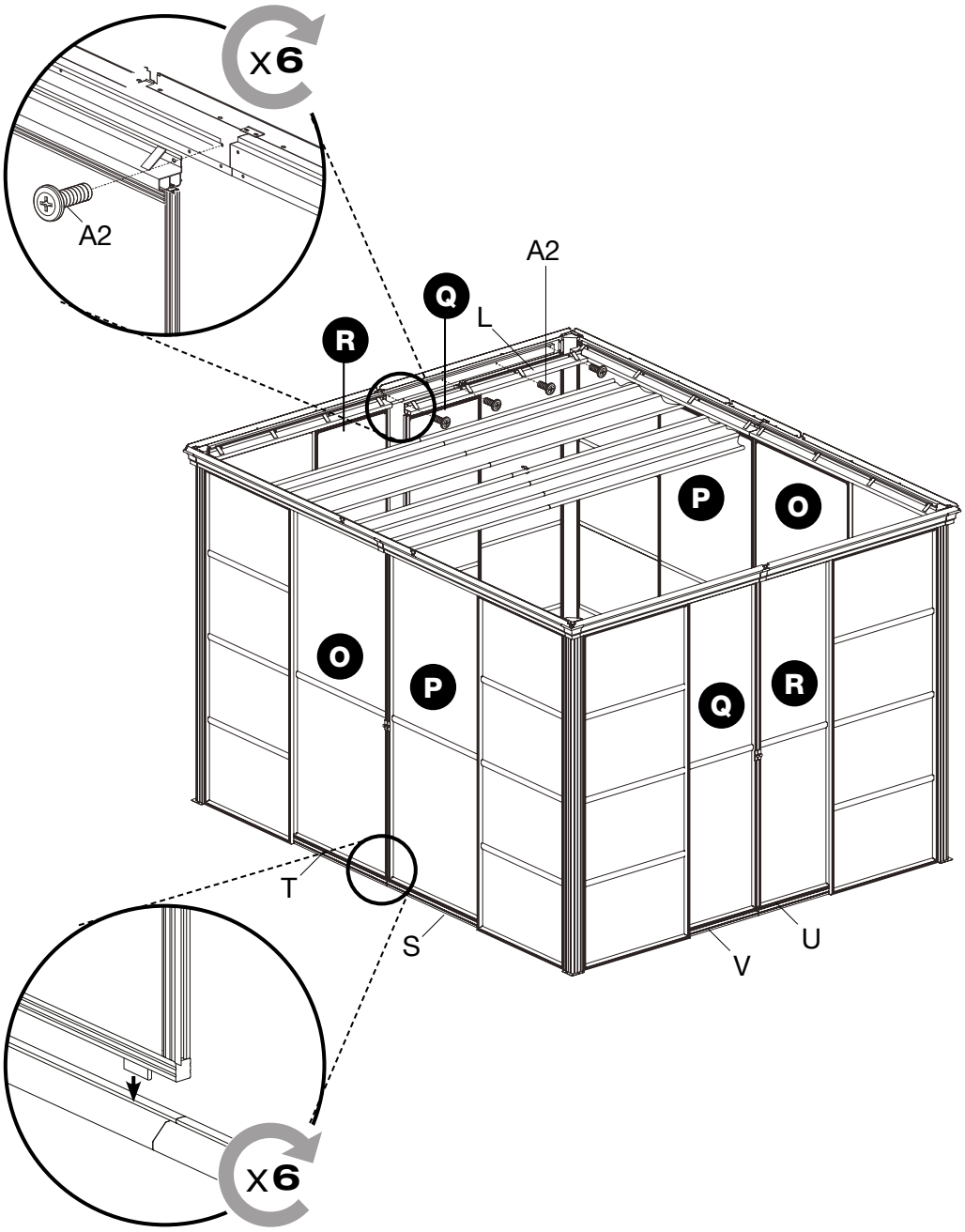

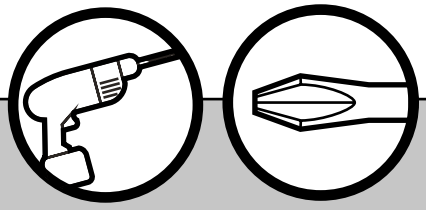

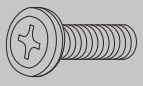

A2x24

© Sojag inc. 2017

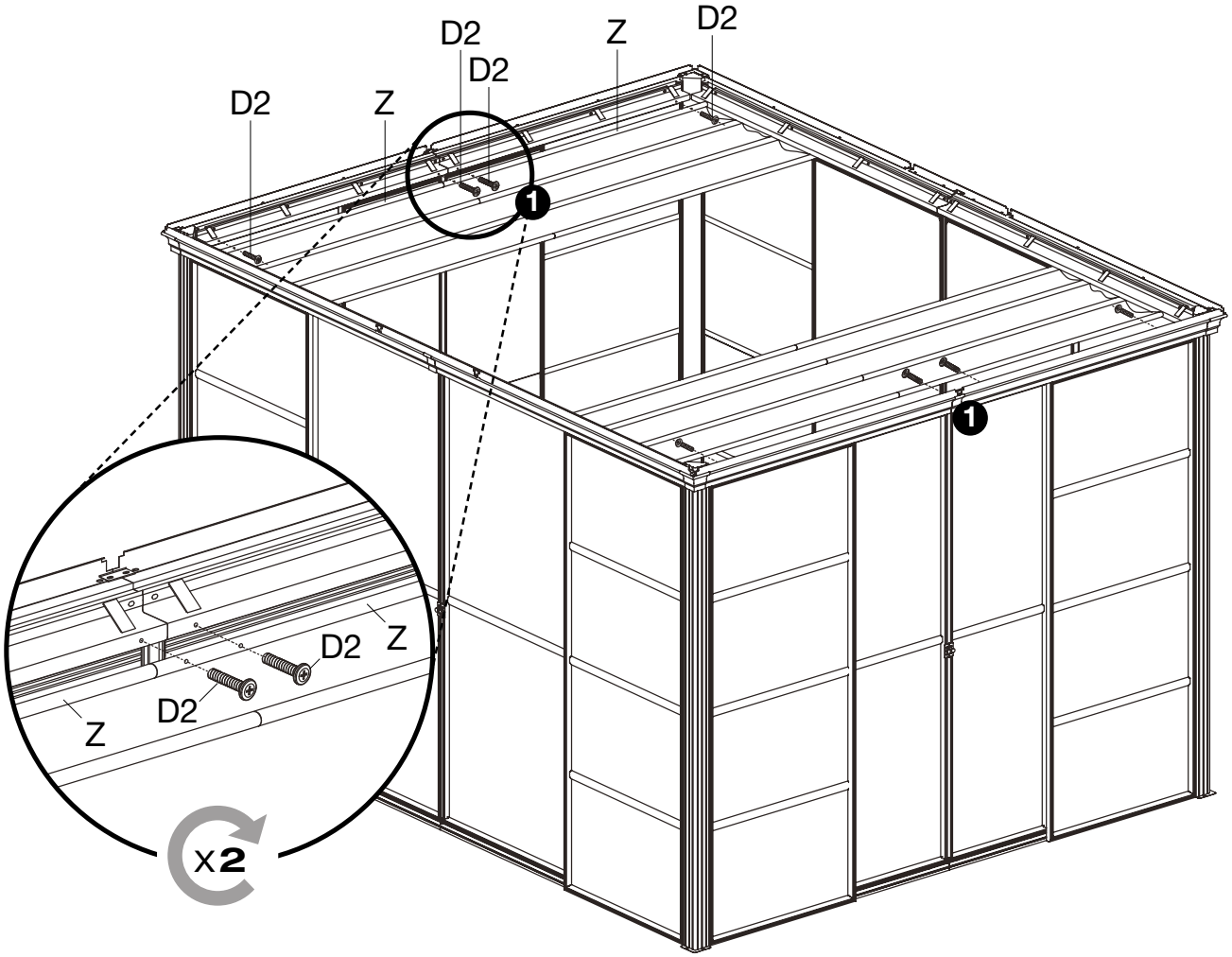

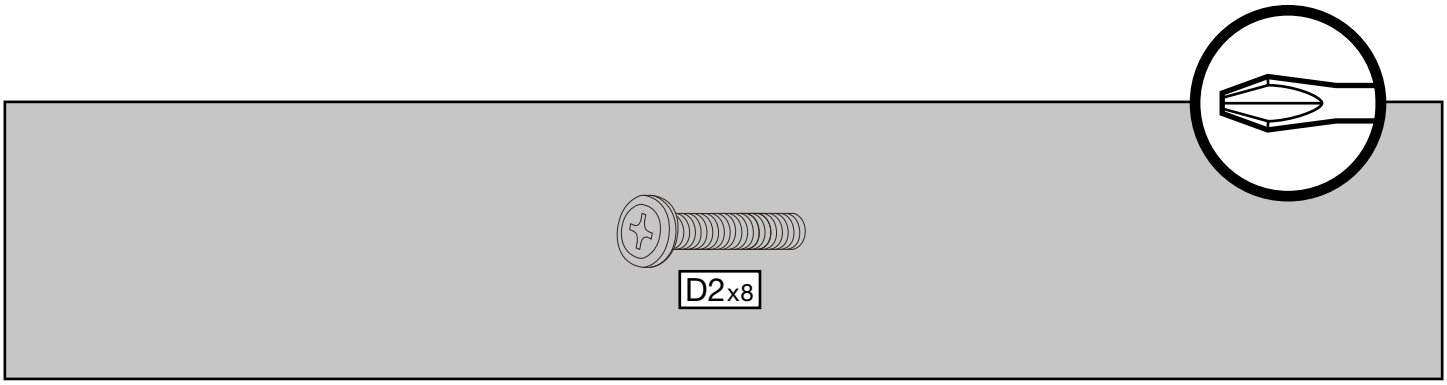

© Sojag inc. 2017

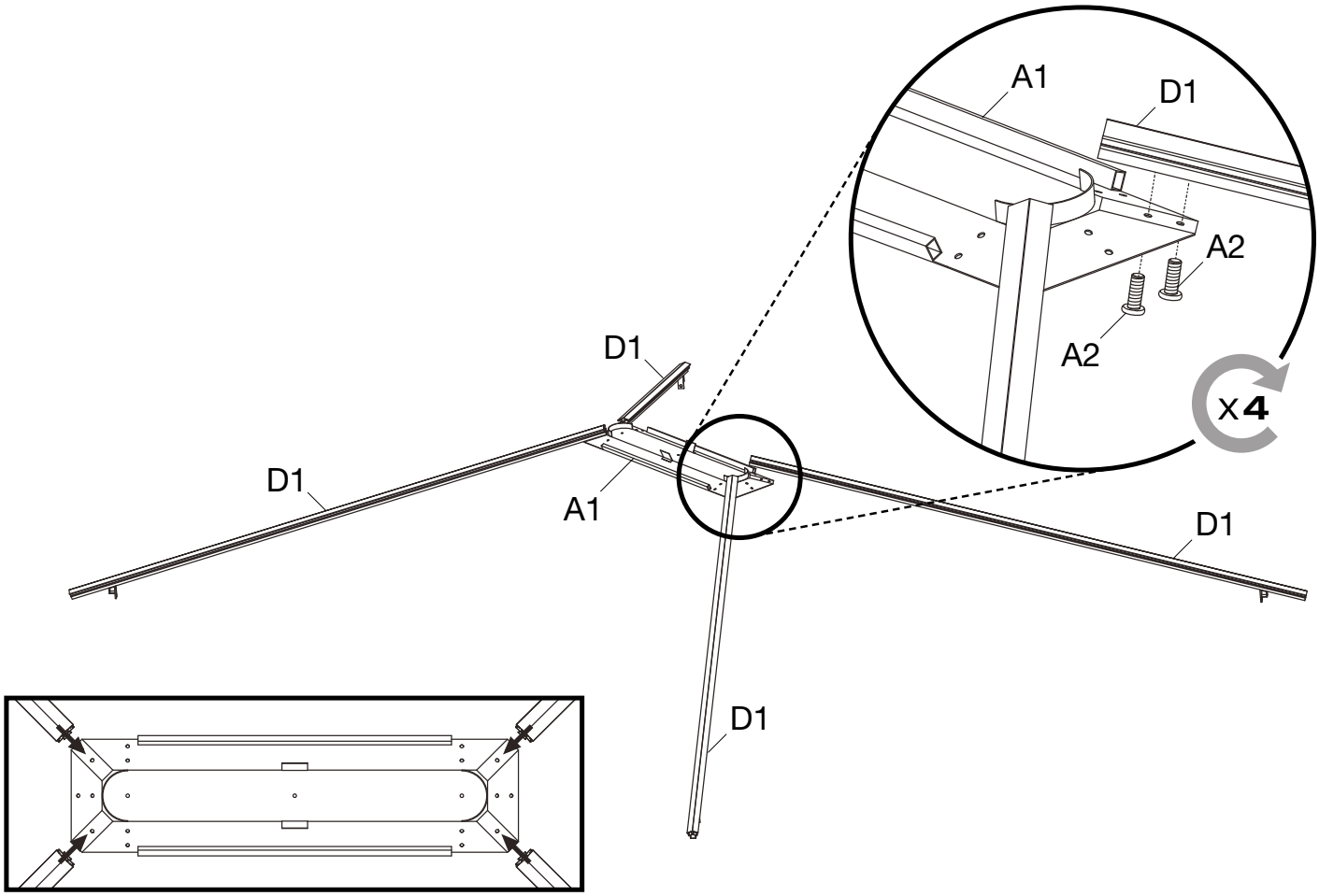

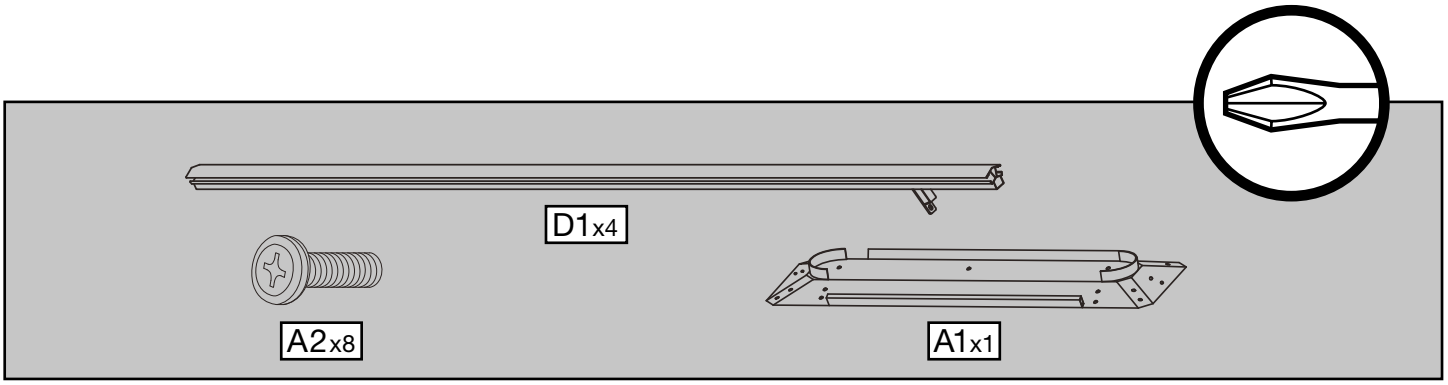

© Sojag inc. 2017

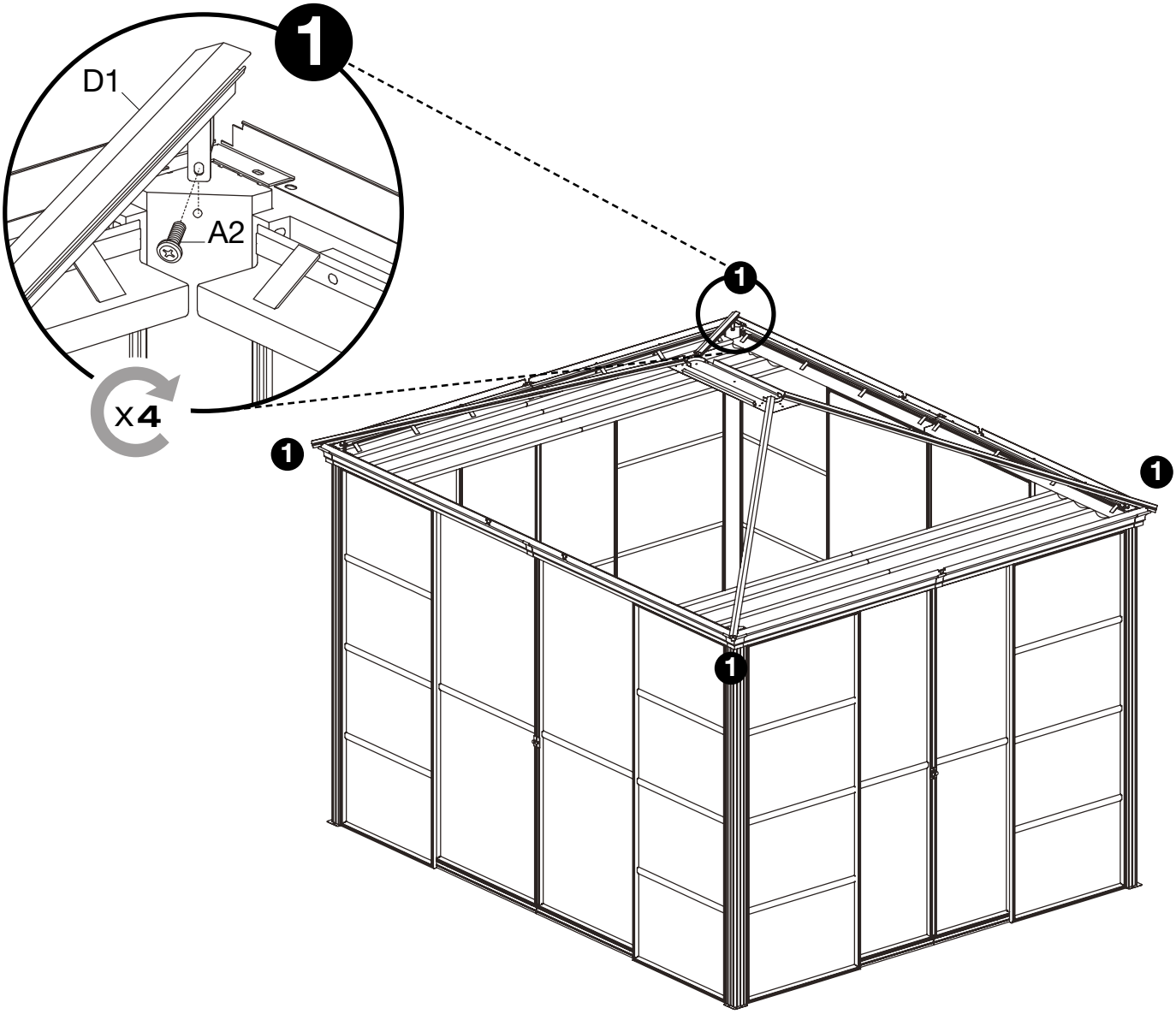

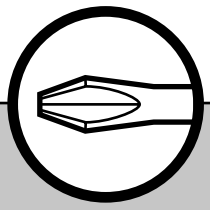

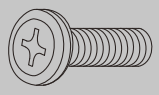

A2x4

© Sojag inc. 2017

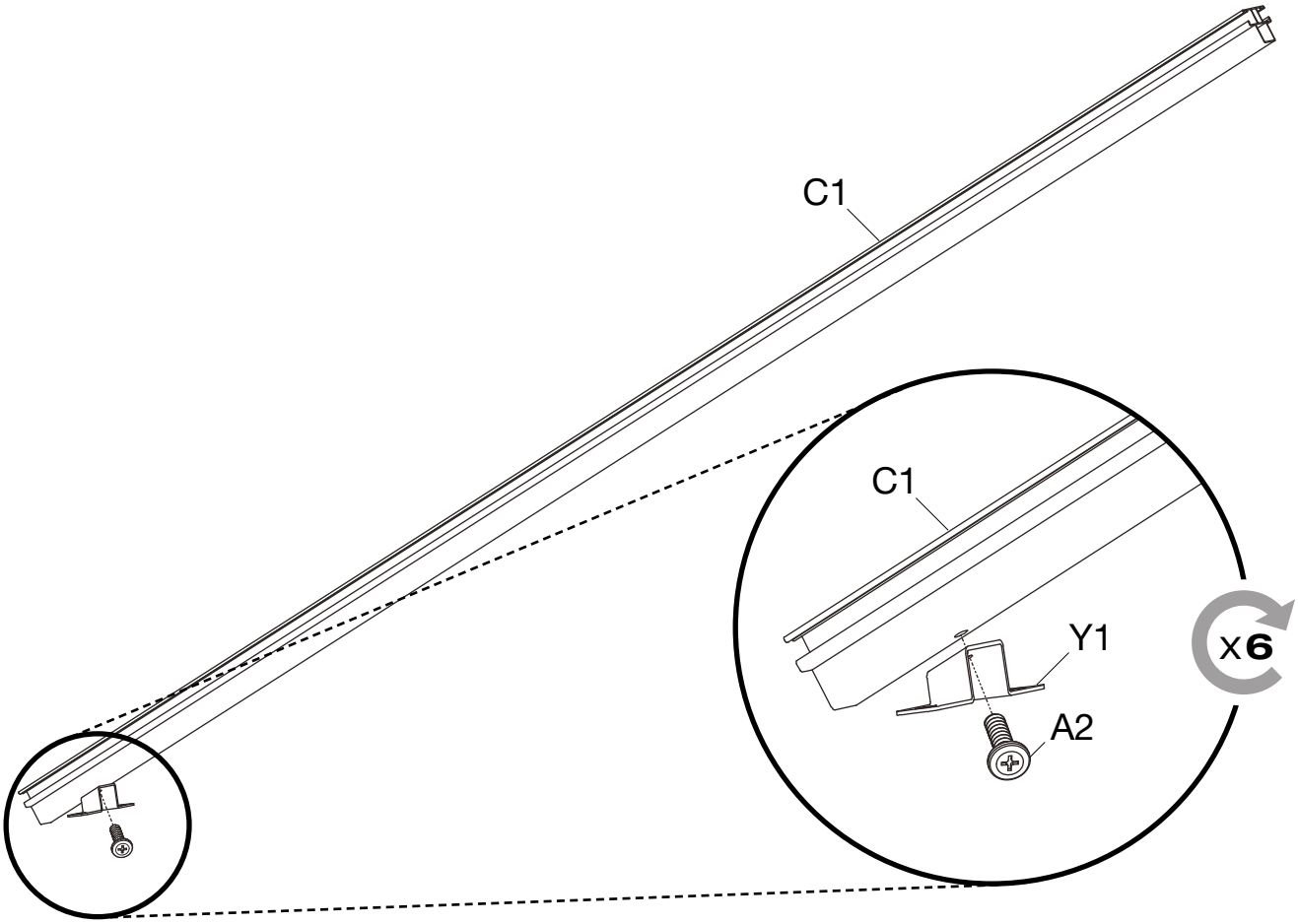

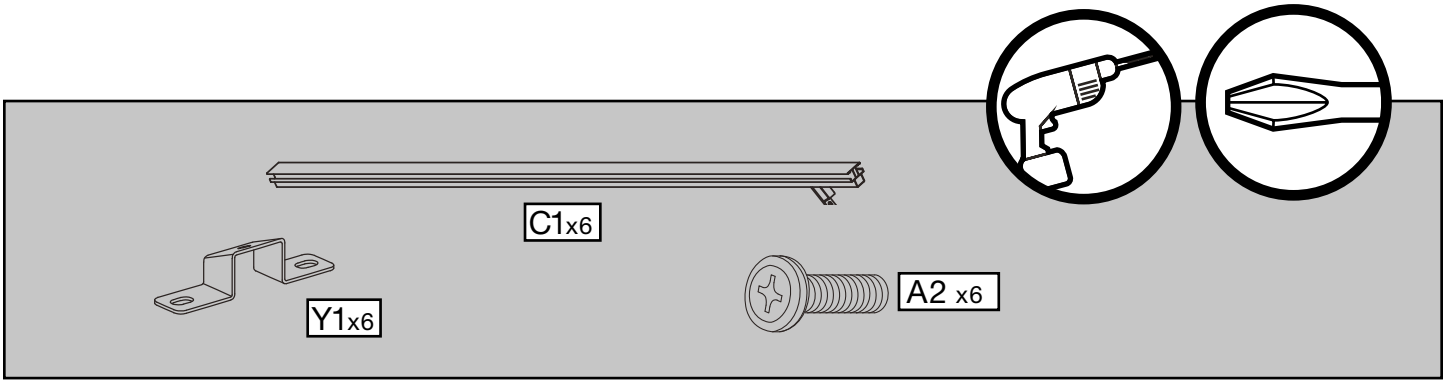

© Sojag inc. 2017

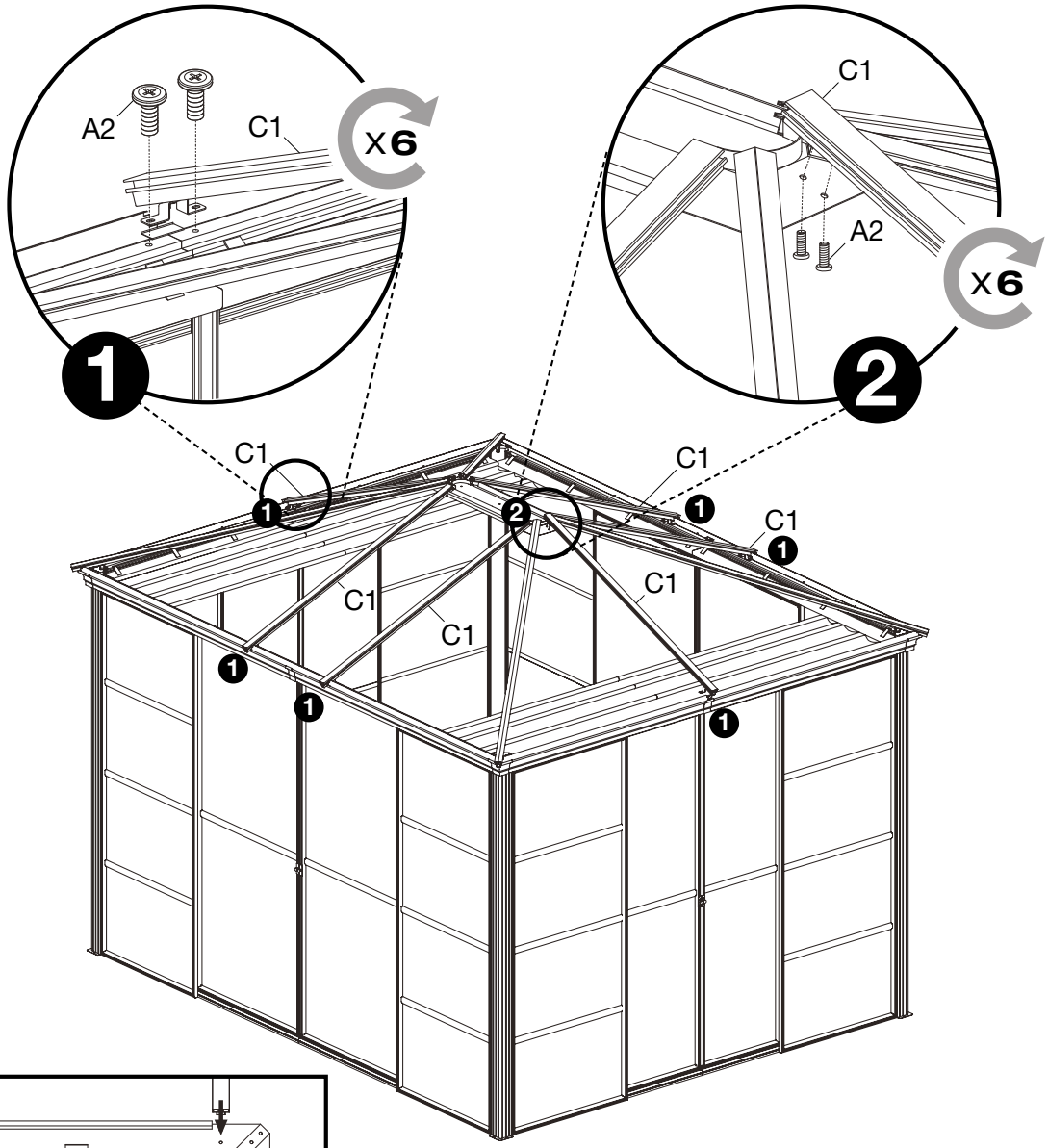

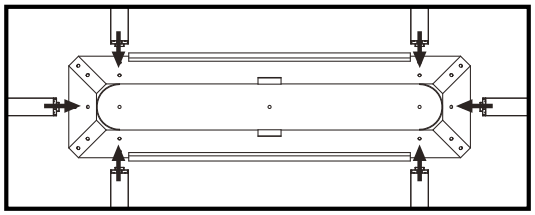

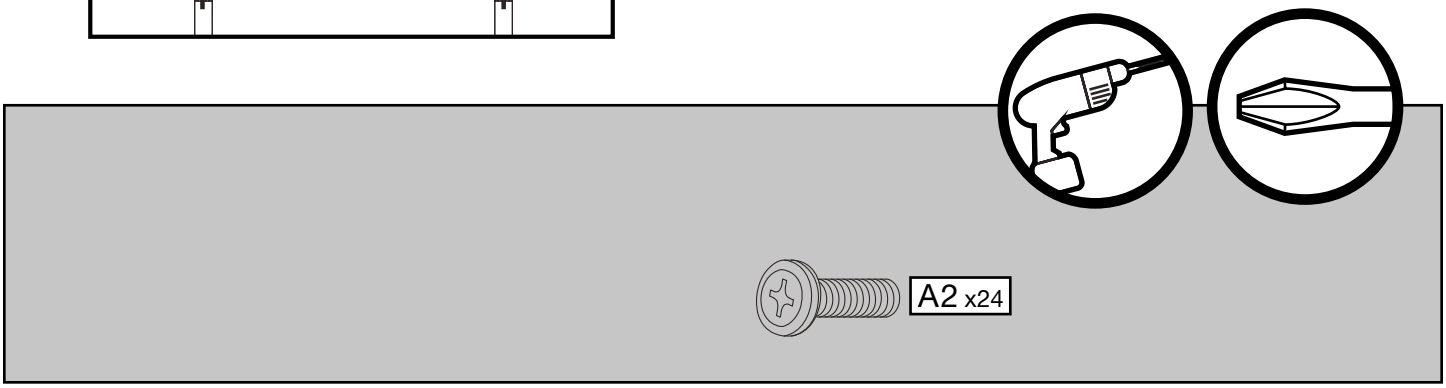

© Sojag inc. 2017

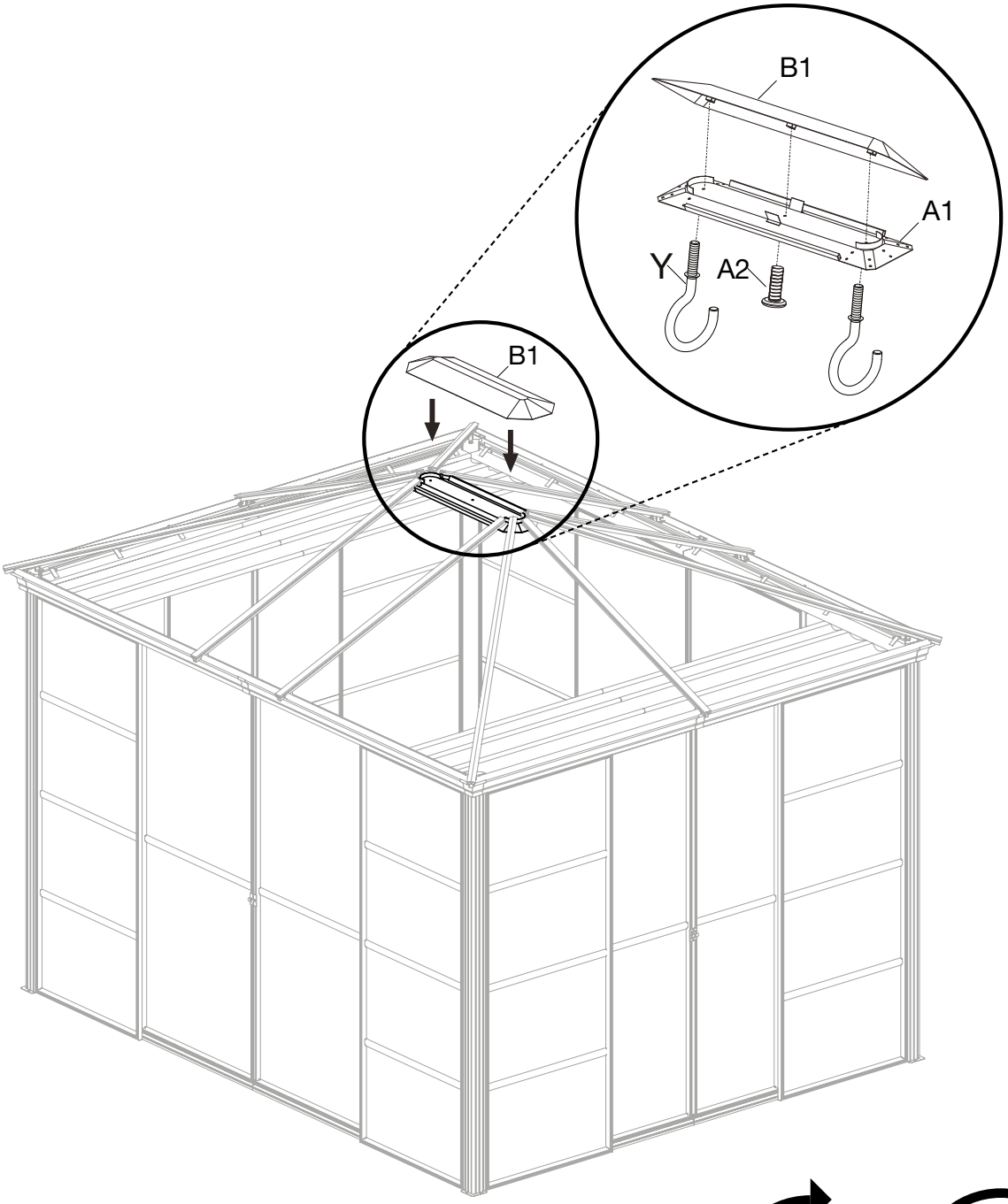

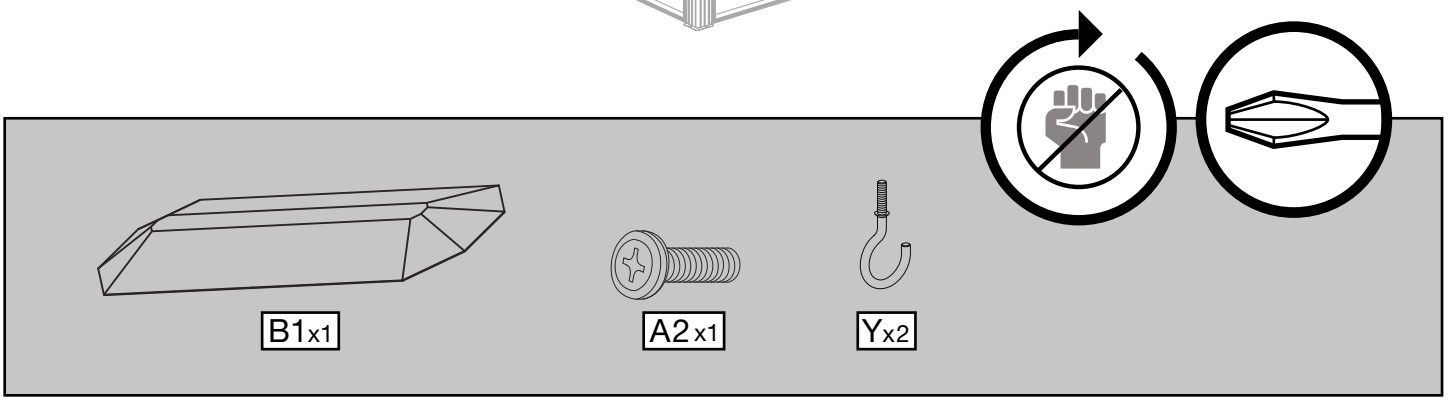

© Sojag inc. 2017

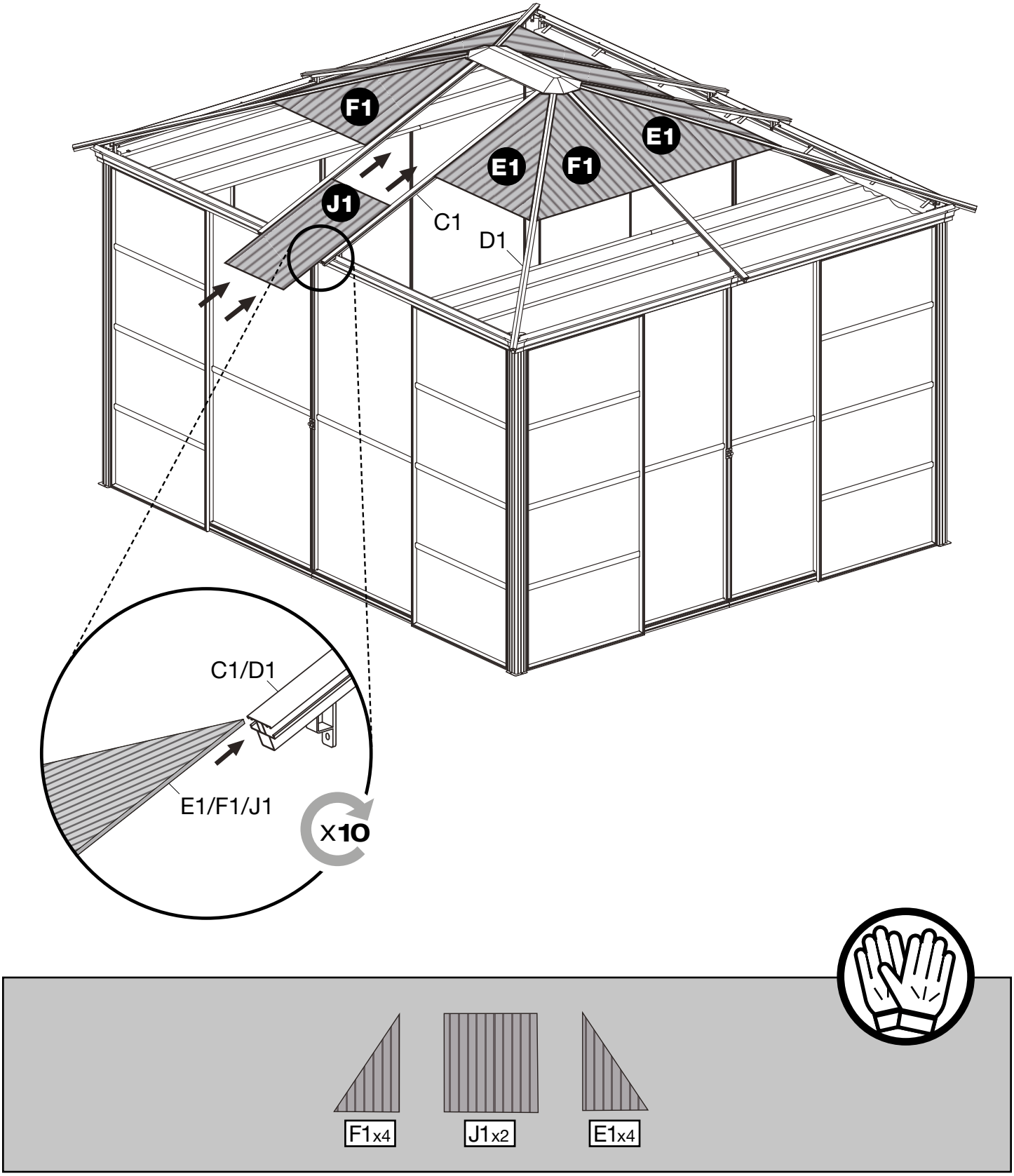

© Sojag inc. 2017

24/26

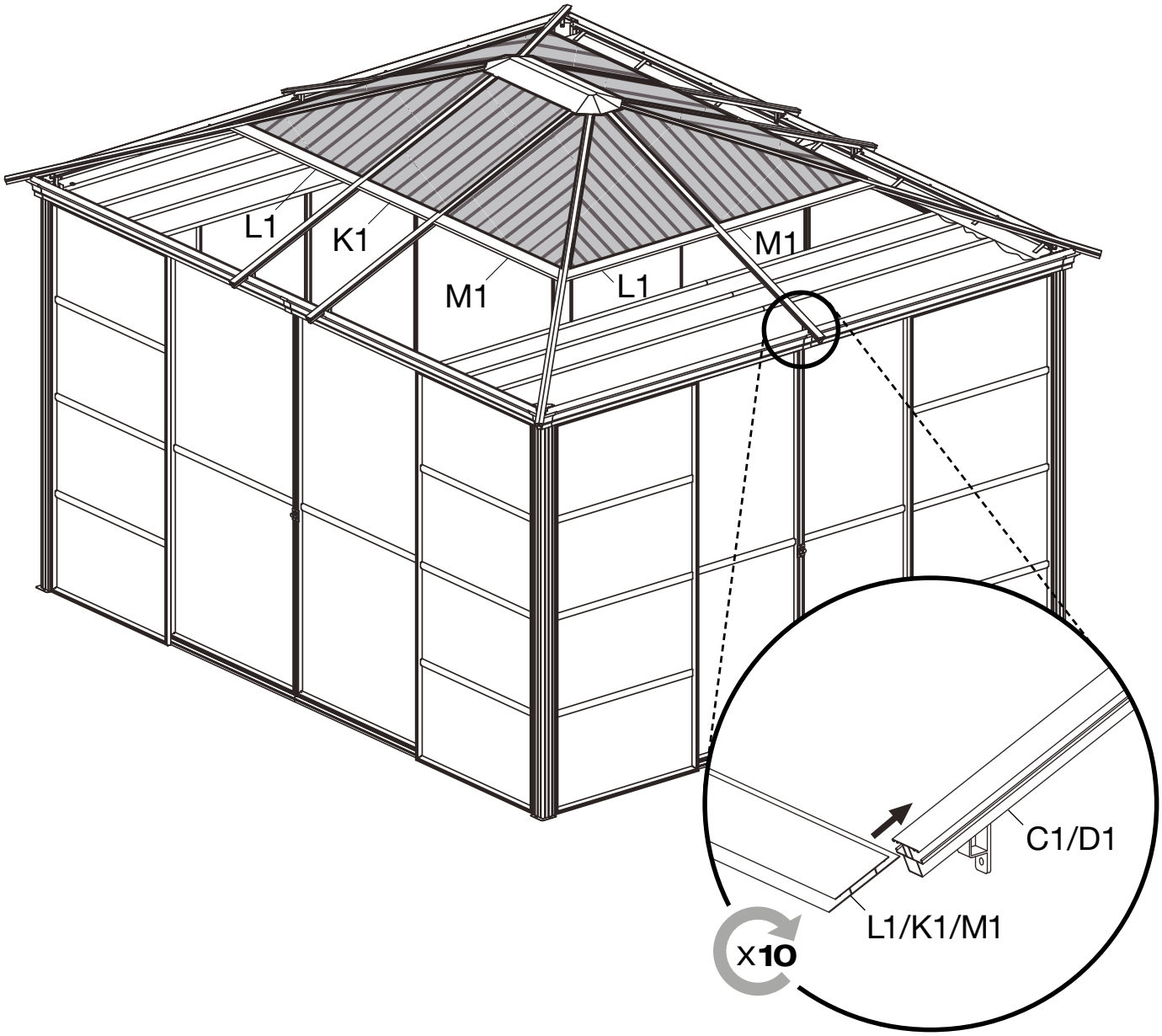

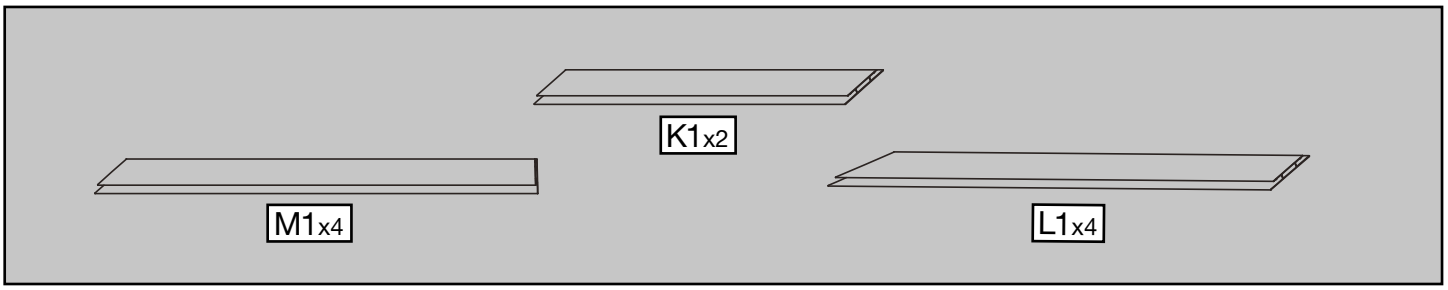

© Sojag inc. 2017

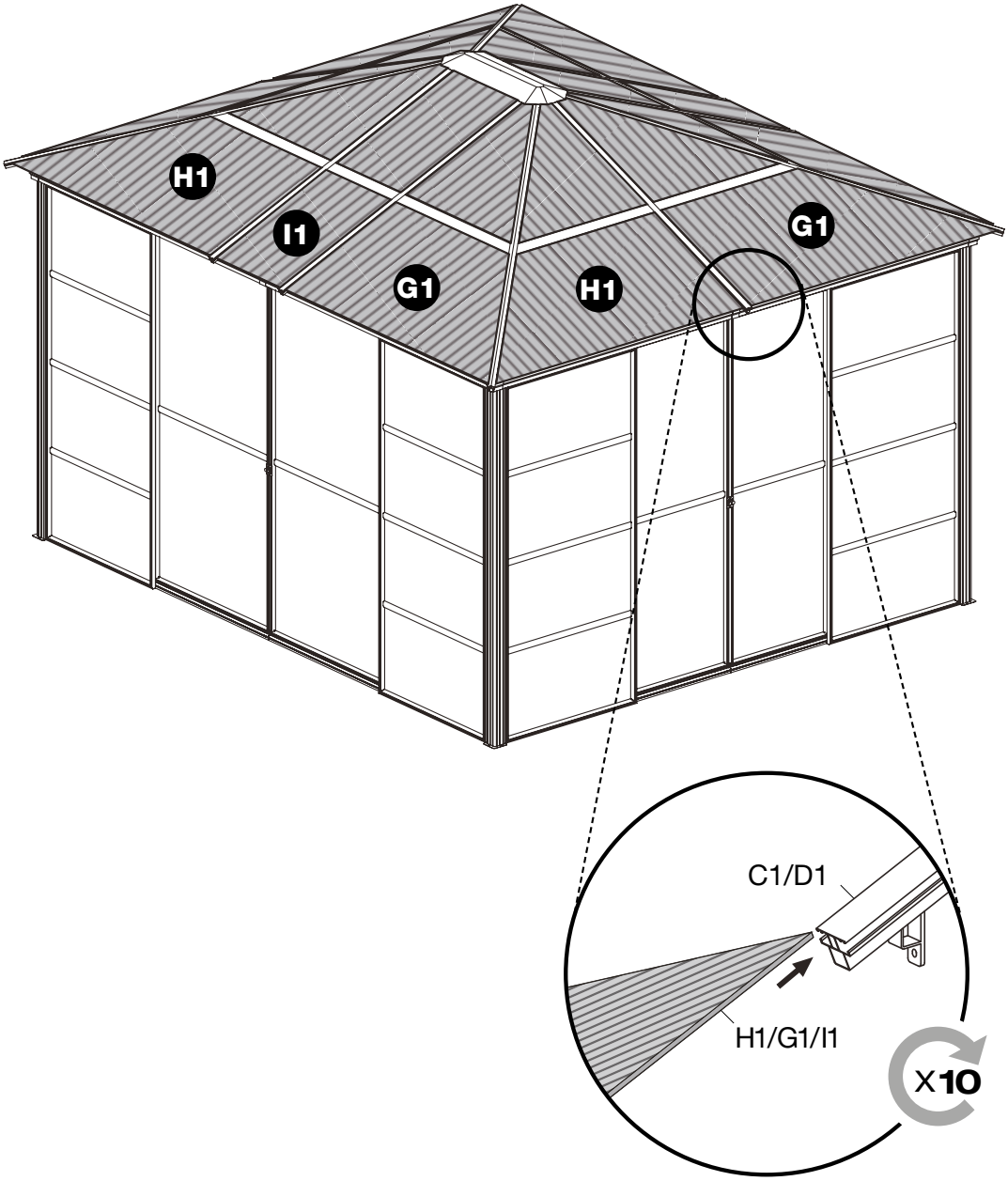

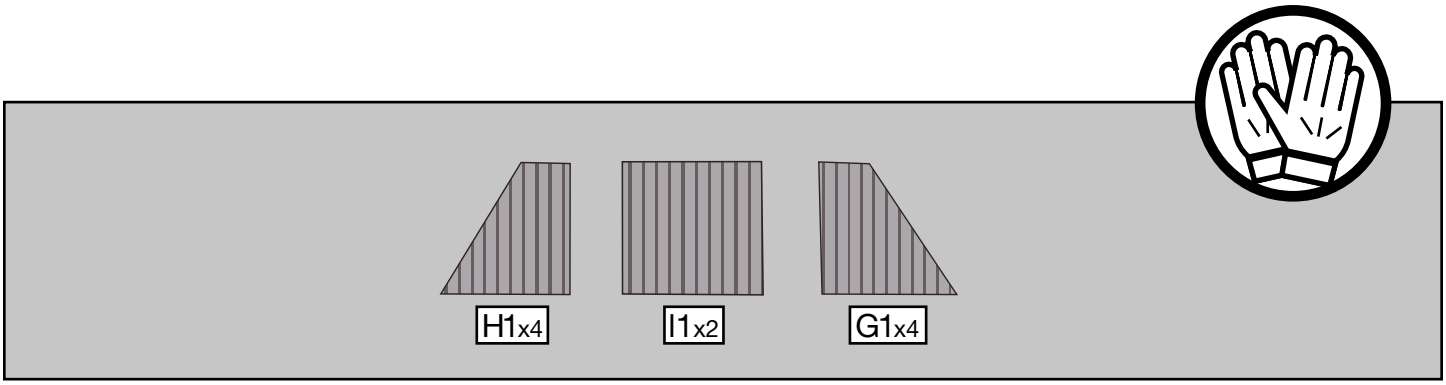

© Sojag inc. 2017

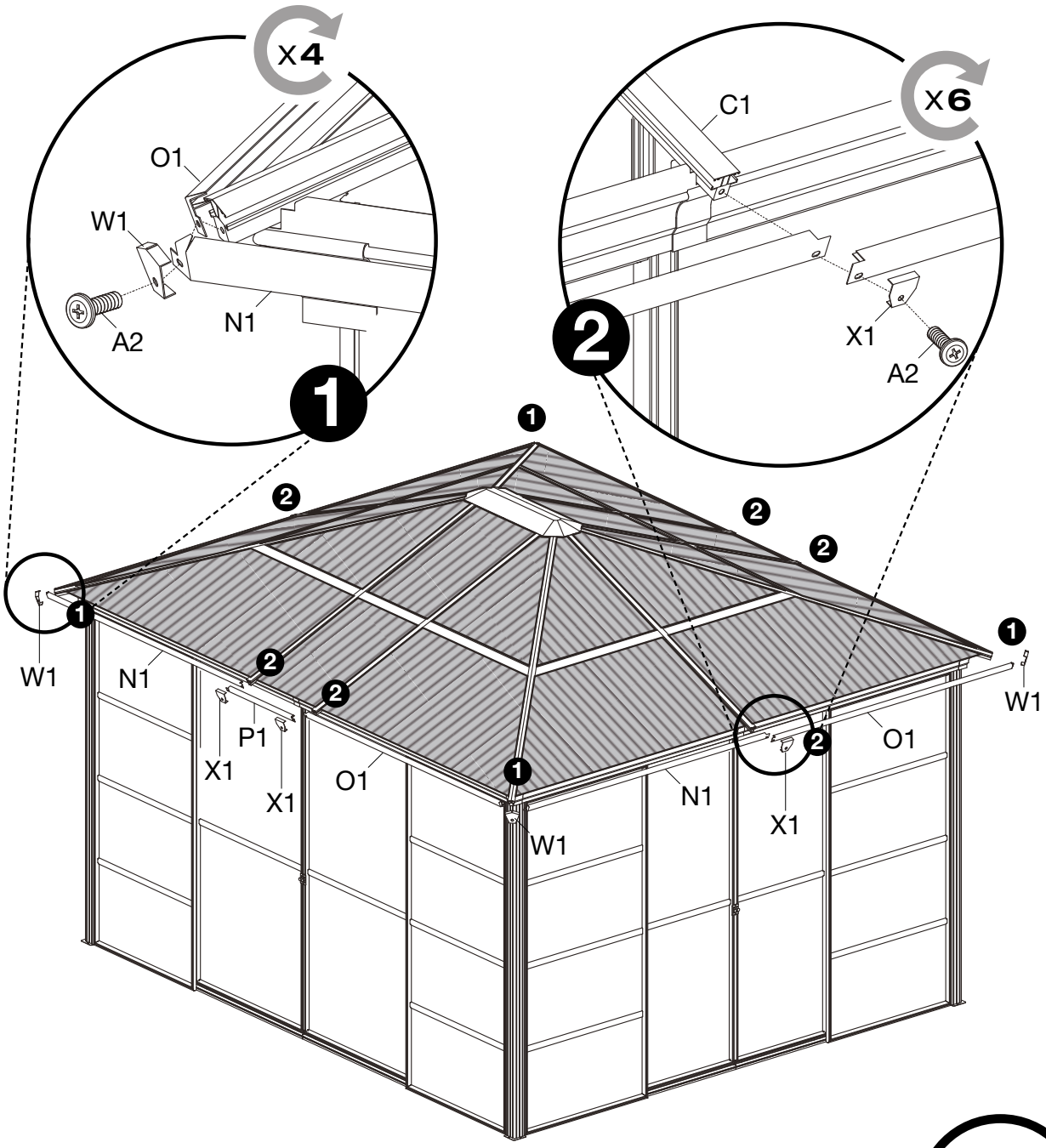

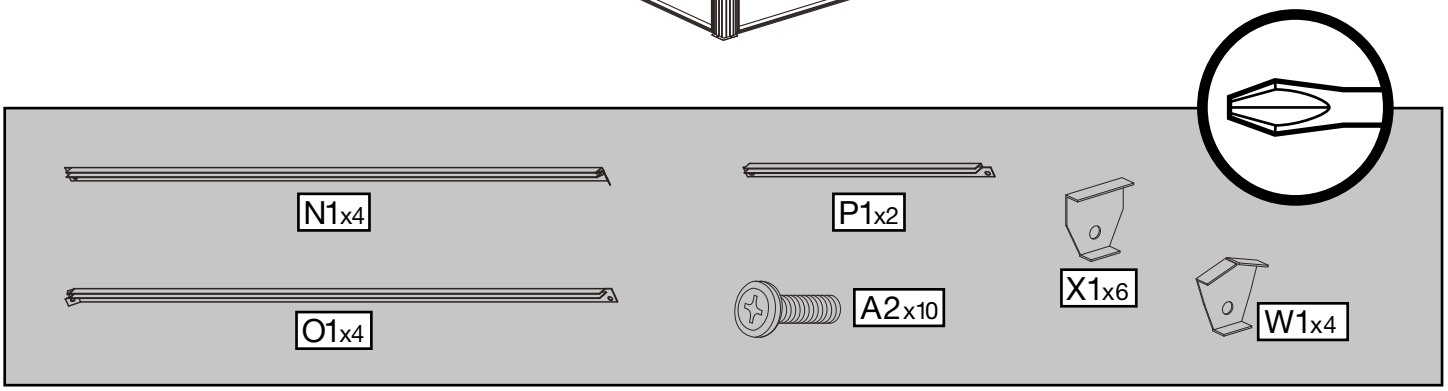

© Sojag inc. 2017

NOTES

NOTES