(EN) Assembly instructions

(DE) **Montageanleitung**
(FR) **Notice de Montage**
(NL) **Montage Instructies**
(DA) **Montagevejledning**
(SV) **Monteringsanvisning**
(NO) **Montasjeveiledning**
(FI) **Kokoonpano-ohjeet**
(IT) **Istruzioni di Montaggio**
(CS) **Montážní Návod**
(PL) **Instrukcja Montażu**
(SL) **Navodila za Montažo**
(HU) **Szerelési útmutató**
(HR) **Skupština Upute**
(BS) **Skupština Uputstvo**
(RO) **Instrucţiuni de Asamblare**
(SK) **Popis konštrukcie**
(RU) **Инструкция по Монтажу**
(UK) **Інструкція по монтажу**



Vitavia
– makes living grow

VM0066-D
5800, 8500, 11200, 13900, 16600, ...
PC

0112PC.01.2503

Glazing, Verglasung, Vitrage, Beglazing, Glas / Polycarbonatplader, Glas / Polykarbonat, Vinduer, Lasitus, Vetratura, Přehledný plán zasklení, Przeszklenie, Zasteklitev, Üvegezés, Ostakljenje, Zastaklјivanje, Geamuri, Zasklenie, Остекление, Скло.

PC.1A

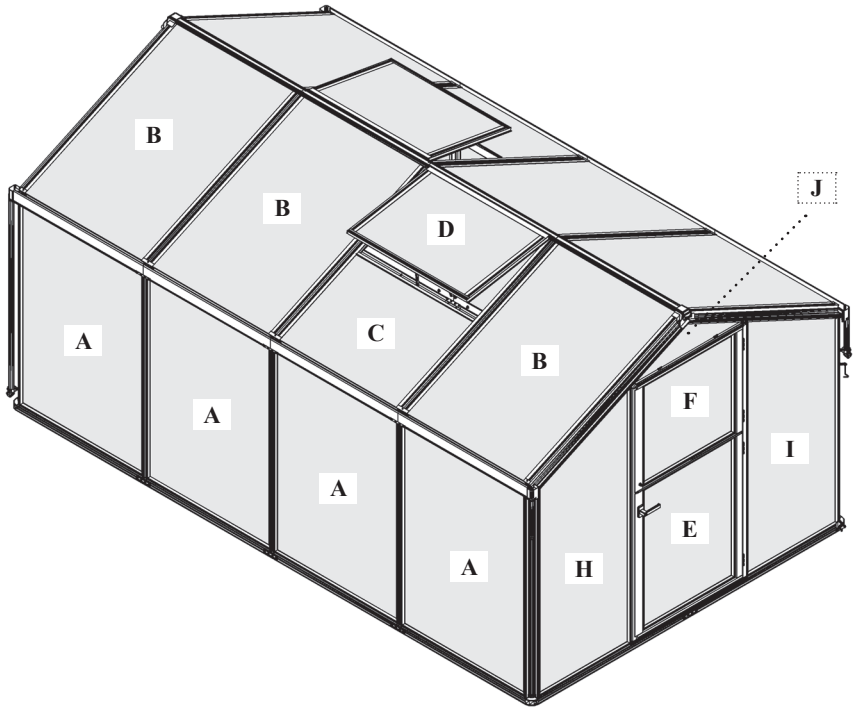

(11200)

PC.1B

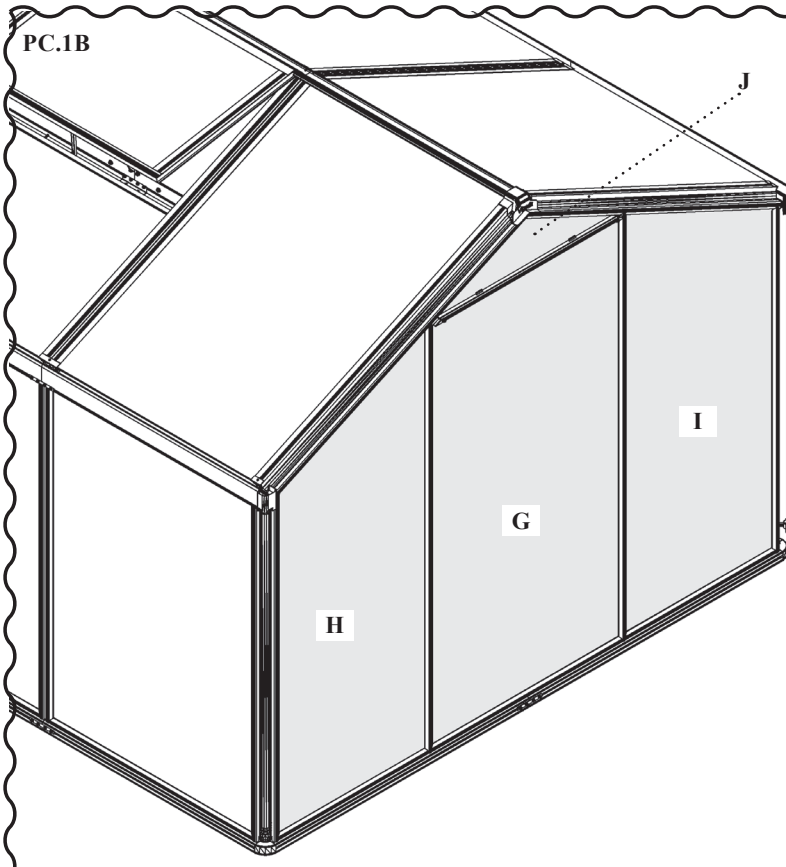

PC

PC.2

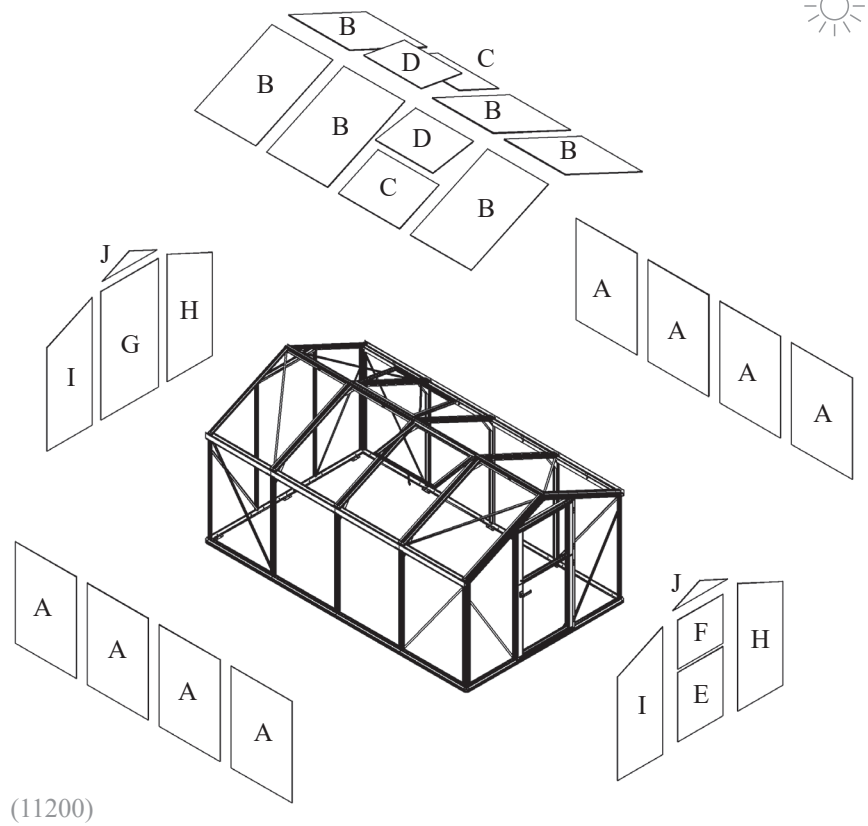

(11200)

PC	PC 10mm		Quantity / Model				
	Art. No.	mm (±3mm)	5800	8500	11200	13900	16600
A	40006740	980 x 1415	4x	6x	8x	10x	12x
B	40007044	980 x 1368	3x	5x	6x	8x	9x
C	40007043	980 x 699	1x	1x	2x	2x	3x
D	40007045	925 x 660	1x	1x	2x	2x	3x
E	3695752	725 x 966	1x	1x	1x	1x	1x
F	3695762	725 x 683	1x	1x	1x	1x	1x
G	40007041	921 x 1790	1x	1x	1x	1x	1x
H	40007040	725 x 1441_1777	2x	2x	2x	2x	2x
I	40007674	725 x 1777_1441	2x	2x	2x	2x	2x
J	40007042	878.5 x 0_203.5_0	2x	2x	2x	2x	2x
		Total	**18x**	**22x**	**27x**	**31x**	**36x**

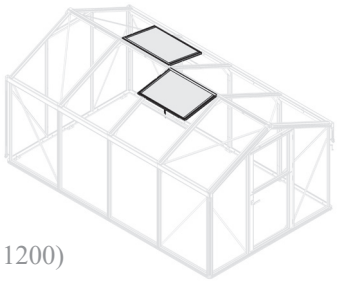

(11200)



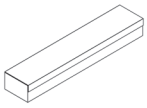

5800	8500	11200	13900	16600	C4
1006 					1x Roof Vent - DE1
2x	2x	2x2	2x2	2x3	
7052 					
4x	4x	4x2	4x2	4x3	
7053 					
4x	4x	4x2	4x2	4x3	
7090 					
1x	1x	1x2	1x2	1x3	
7168 					
1x	1x	1x2	1x2	1x3	
7169 					
1x	1x	1x2	1x2	1x3	
7247 (7291) 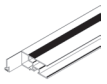					
1x	1x	1x2	1x2	1x3	
7248 (7291) 					
1x	1x	1x2	1x2	1x3	

4.1

{S4}

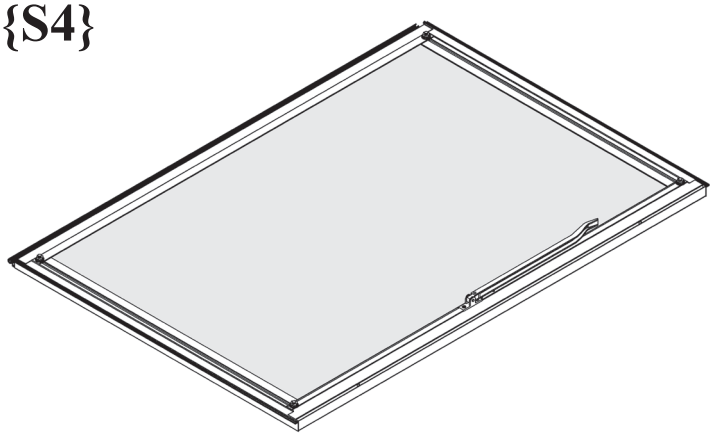

{S4}				
5800	**8500**	**11200**	**13900**	**16600**
1x	**1x**	**2x**	**2x**	**3x**

	PC 10 мм		
	Art. No.	**мм** (±3mm)	
D 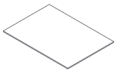	40007045	925 x 660	1x

4.2

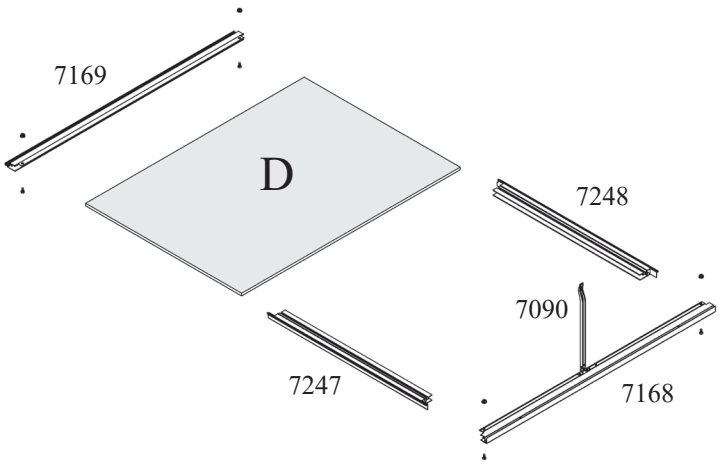

Windows, Fenster, Fenêtre, Venster, Vinduer, Fönster, Vinduer, Ikkunat, Finestra, Окно, Okna, Okno, Ablakok, Prozor, Prozor, Ferestre, Okná, Okna, Вікна.

4



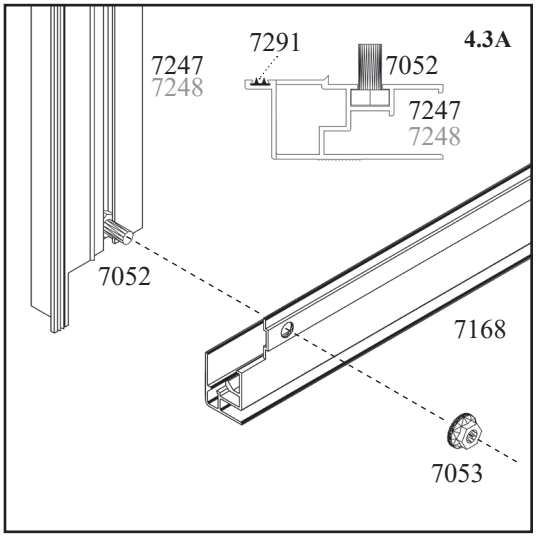

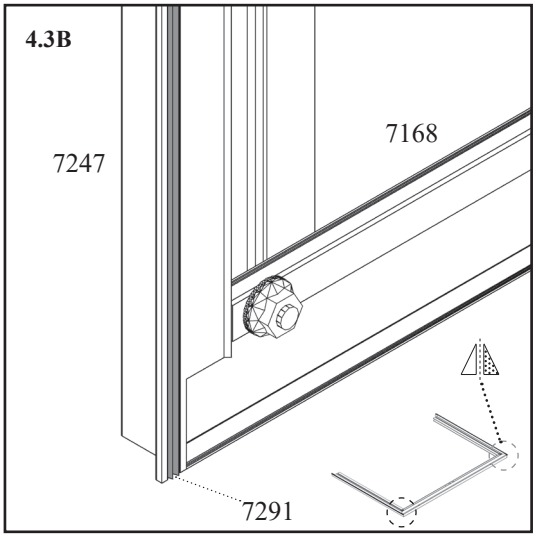

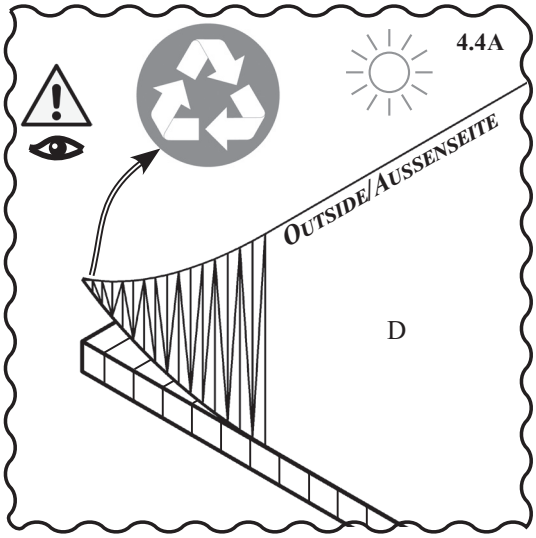

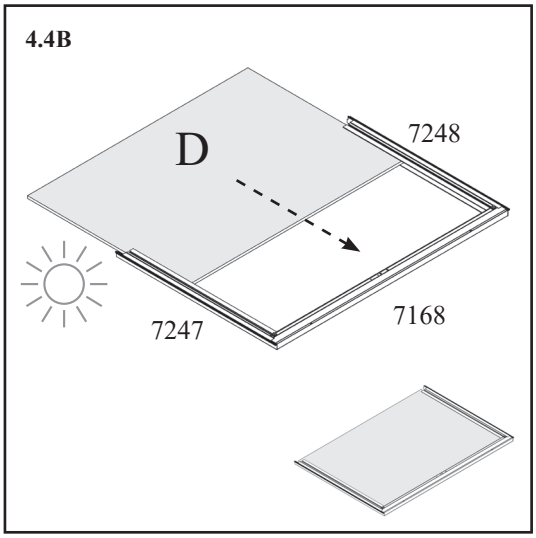

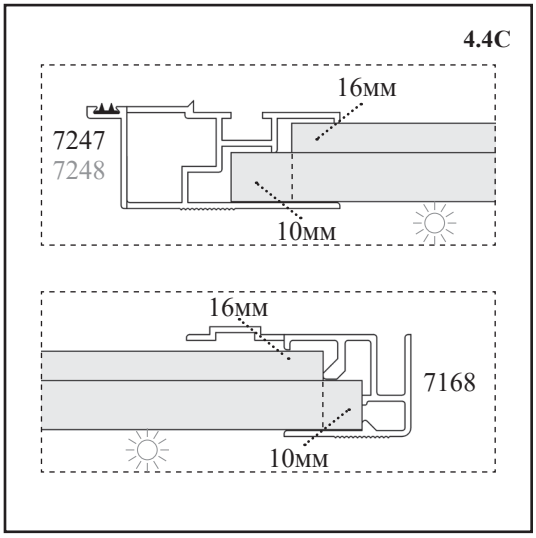

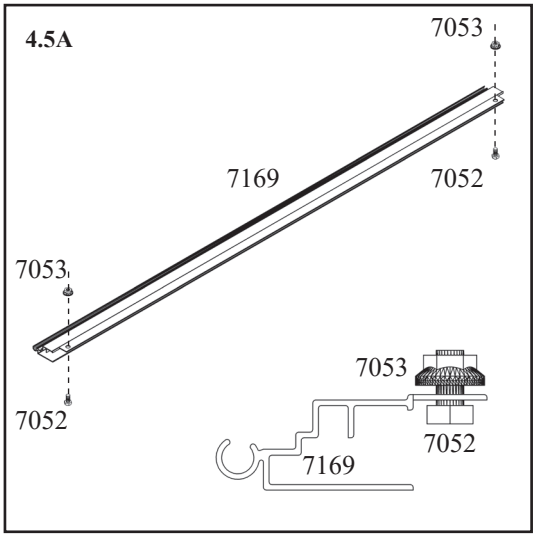

Mirror of Important Tip Important! Look closely Recycle Outside

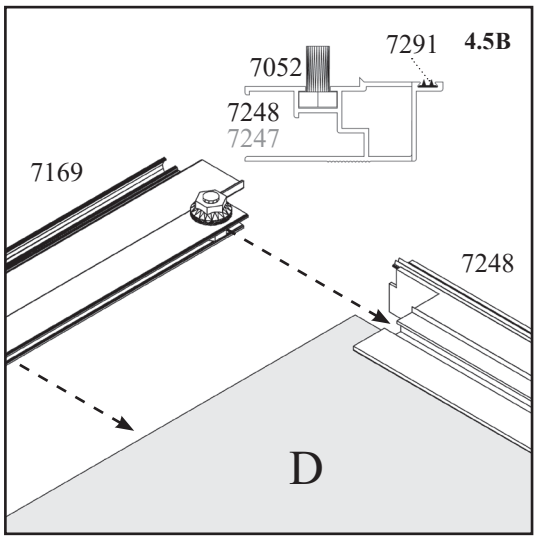

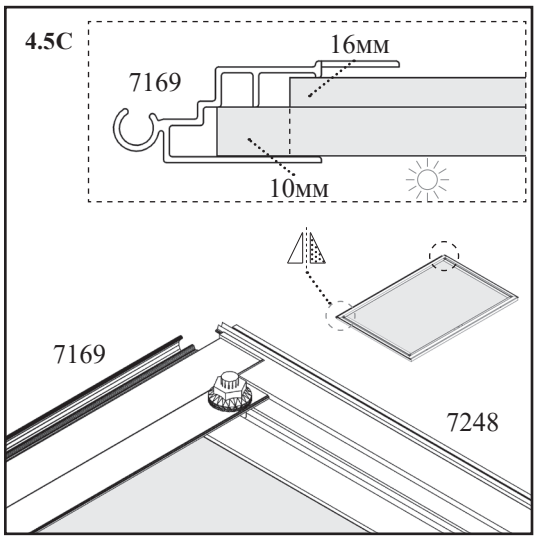

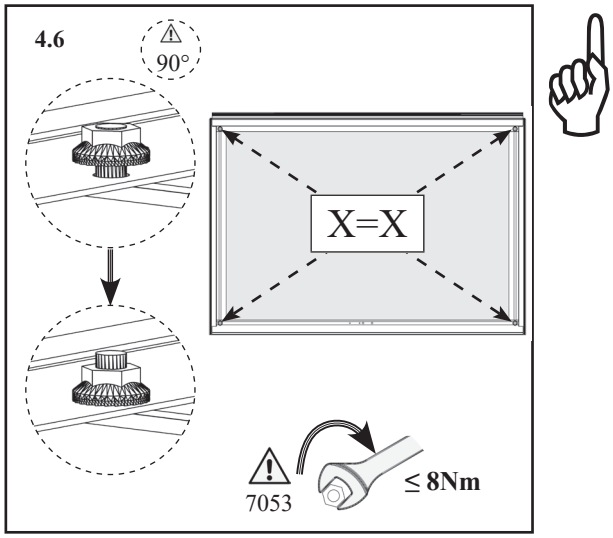

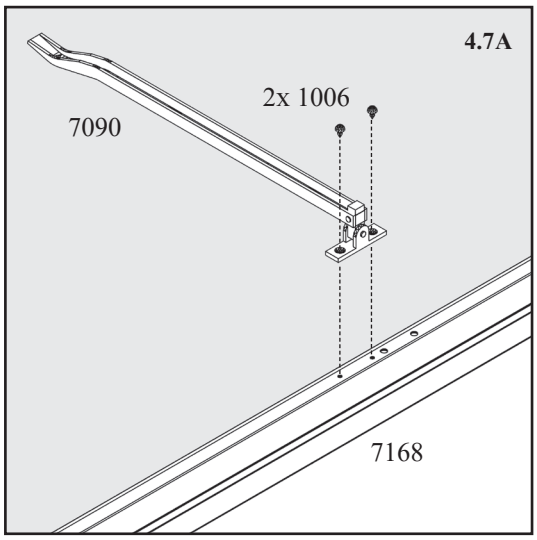

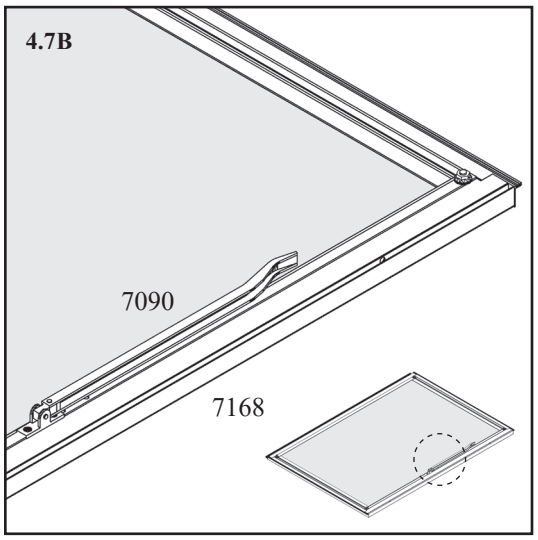

Mirror of Important Tip Important! 90° Exactly square

6 - PC

Glazing, Verglasung, Vitrage, Beglazing, Glas / Polycarbonatplader, Glas / Polykarbonat, Vinduer, Lasitus, Vetratura, Přehledný plán zasklení, Przeszklenie, Zasteklitev, Üvegezés, Ostakljenje, Zastaklјivanje, Geamuri, Zasklenie, Остекление, Скло.

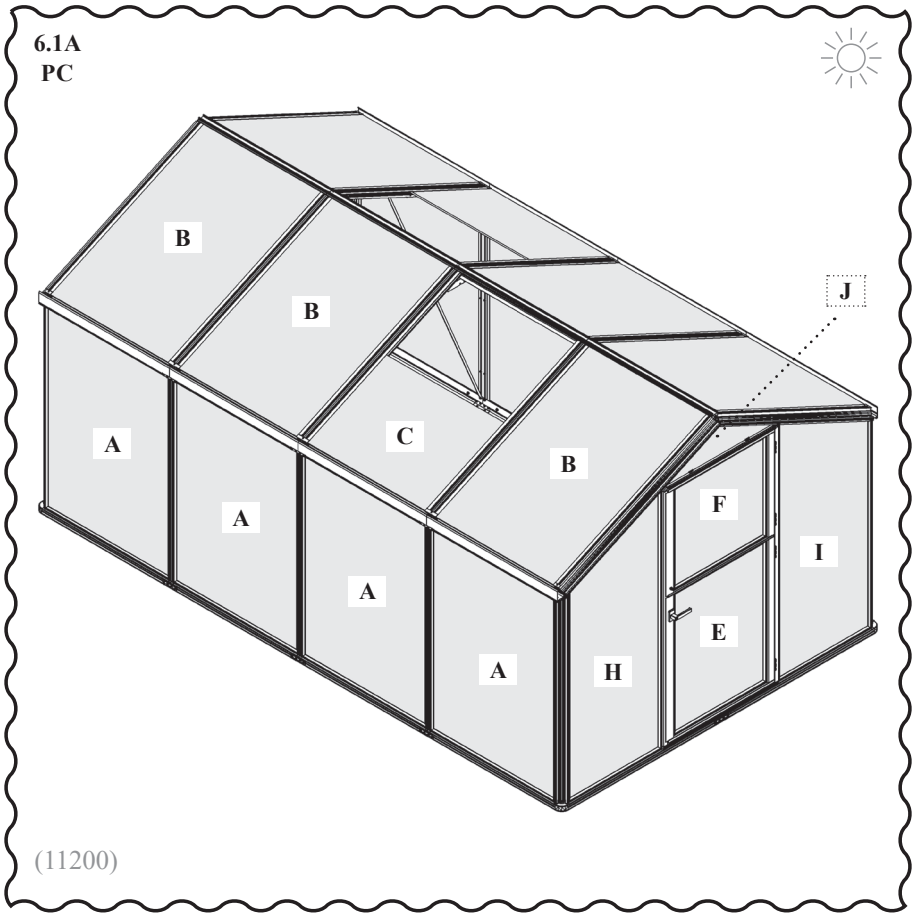

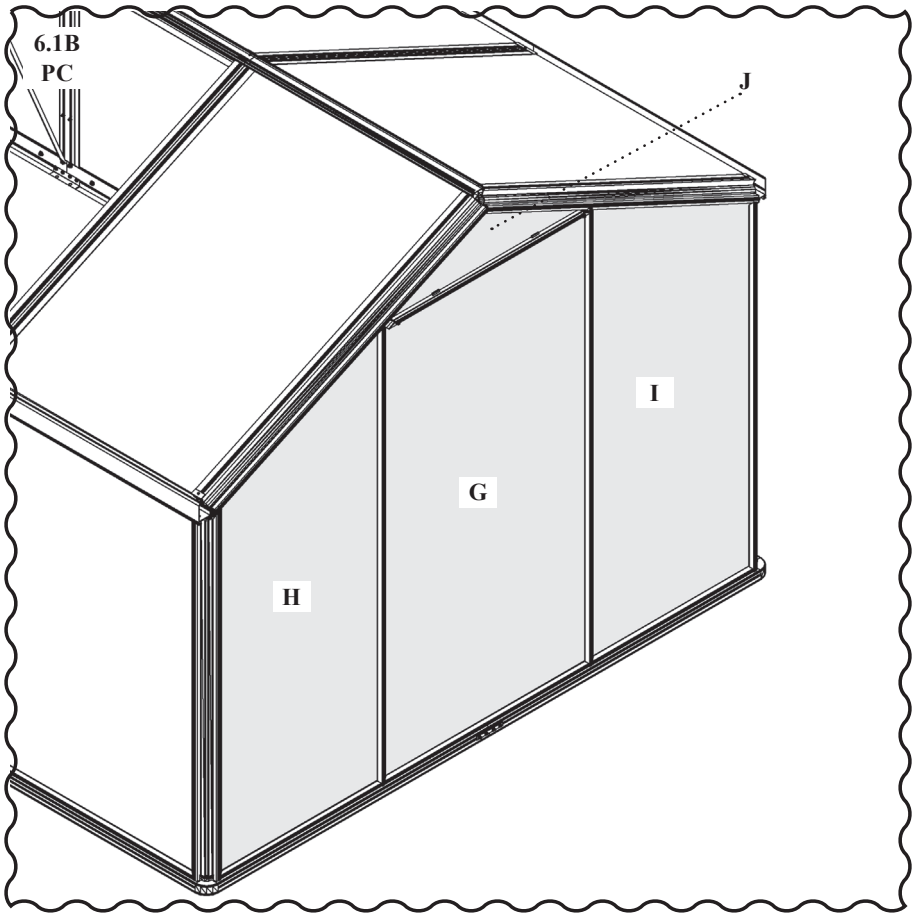

6 - PC

6.2
PC

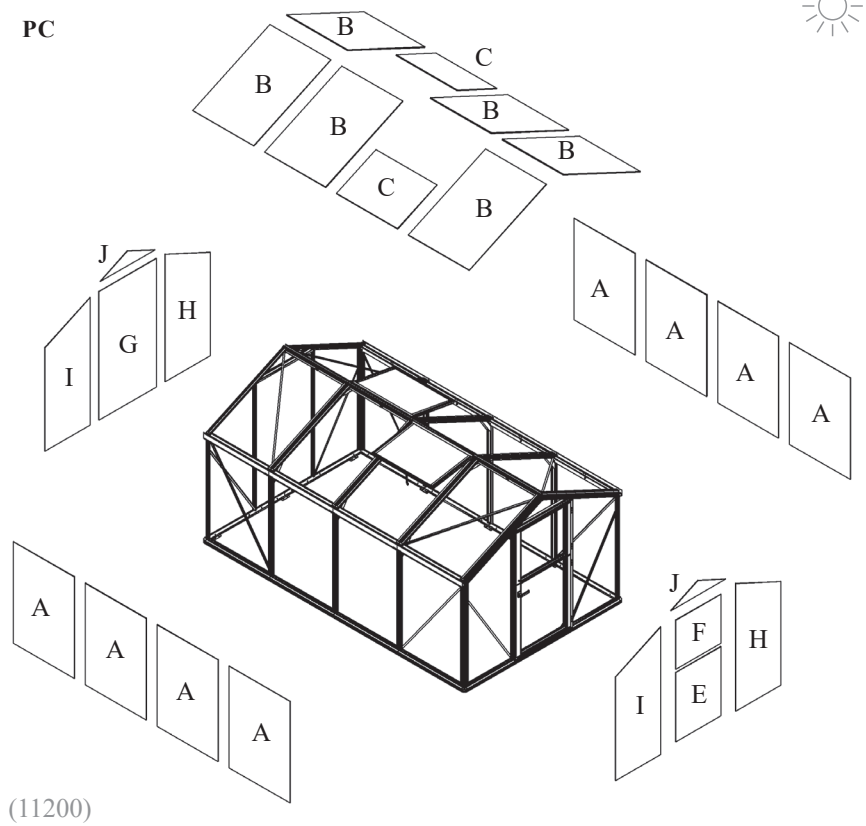

(11200)

6.2.1 PC	PC 10mm		Quantity / Model				
	Art. No.	mm (±3mm)	5800	8500	11200	13900	16600
A	40006740	980 x 1415	4x	6x	8x	10x	12x
B	40007044	980 x 1368	3x	5x	6x	8x	9x
C	40007043	980 x 699	1x	1x	2x	2x	3x
E	3695752	725 x 966	1x	1x	1x	1x	1x
F	3695762	725 x 683	1x	1x	1x	1x	1x
G	40007041	921 x 1790	1x	1x	1x	1x	1x
H	40007040	725 x 1441_1777	2x	2x	2x	2x	2x
I	40007674	725 x 1777_1441	2x	2x	2x	2x	2x
J	40007042	878.5 x 0_203.5_0	2x	2x	2x	2x	2x
	Total		**18x**	**22x**	**27x**	**31x**	**36x**

6A

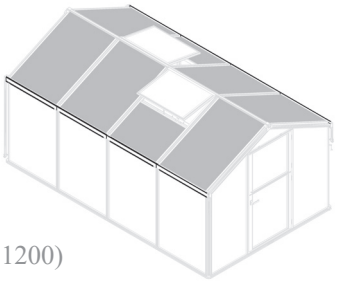

(11200)



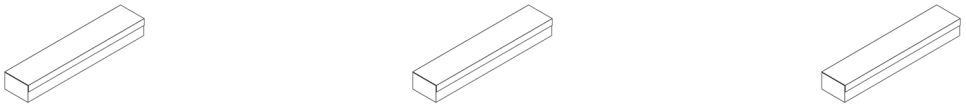

Glazing, Verglasung, Vitrage, Beglazing, Glas / Polycarbonatplader, Glas / Polykarbonat, Vinduer, Lasitus, Vetratura, Přehledný plán zasklení, Przeszklenie, Zasteklitev, Üvegezés, Ostakljenje, Zastaklјivanje, Geamuri, Zasklenie, Остекление, Скло.

5800	8500	11200	13900	16600	+ Ext.	C6A
7342 2x						Front Gable 1/2 - DEI
7349 2x						
7342 2x						Back Gable - DEI
7349 2x						

5800	8500	11200	13900	16600	+ Ext.	C6A
7052 4x						Side Ends 1/2 - DEI
7053 4x						
7061 2x						
7064 2x						
7080 8x						
7156 4x						
7173 4x						
7240 2x						
7292 2x						
7349 10x						
7423* 8x						
7497 1x						

5800	8500	11200	13900	16600	+ Ext.	C6A
7052						Side Middle- DEI
-	2x	4x	6x	8x	+2x	
7053						
-	2x	4x	6x	8x	+2x	
7061						
-	2x	4x	6x	8x	+2x	
7064						
-	2x	4x	6x	8x	+2x	
7080						
-	8x	16x	24x	32x	+8x	
7157						
-	2x	4x	6x	8x	+2x	
7170						
-	2x	4x	6x	8x	+2x	
7240						
-	2x	4x	6x	8x	+2x	
7292						
-	2x	4x	6x	8x	+2x	
7349						
-	4x	10x	18x	23x	+6x	
7423*						
-	2x	6x	10x	13x	+4x	

{S3} 1x	-

6A

6A.1

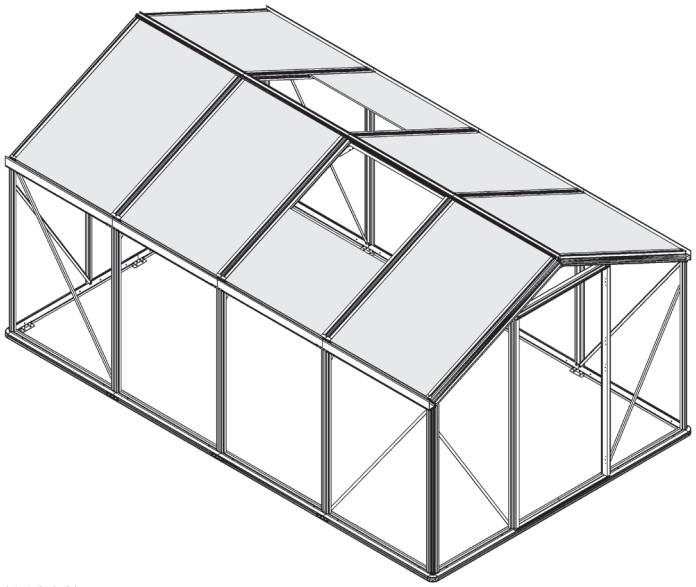

(11200)

6A.3.1	PC 10 mm		Quantity / Model				
	Art. No.	mm (±3mm)	5800	8500	11200	13900	16600
B 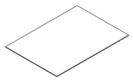	40007044	980 x 1368	3x	5x	6x	8x	9x
C 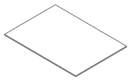	40007043	980 x 699	1x	1x	2x	2x	3x
		Total	4x	6x	8x	10x	12x

6A.2

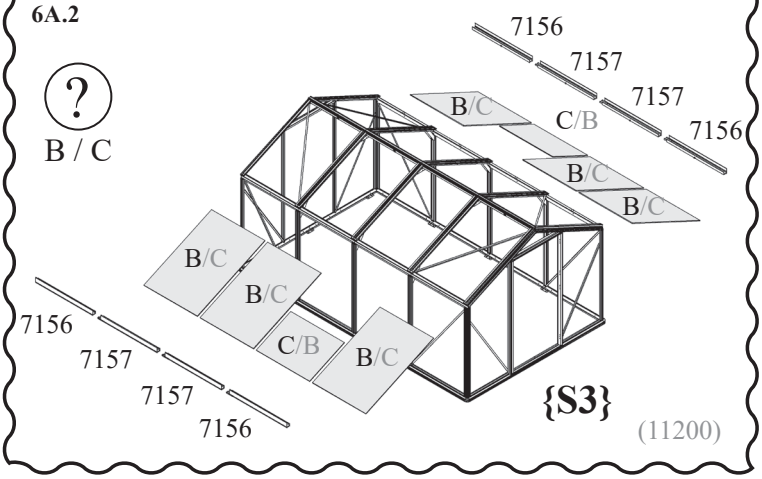

? Alternative options

6A_1

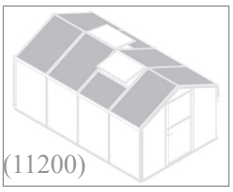

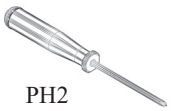







6A.3

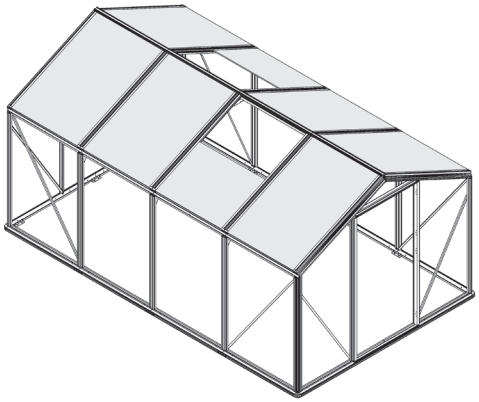

(11200)

5800	8500	11200	13900	16600	+ Ext.
7170 					
-	2x	4x	6x	8x	+2x
7173 4x 					
7240 					
2x	4x	6x	10x	12x	+2x
7342 4x 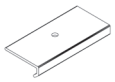					
7349 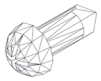					
13x	18x	24x	32x	37x	+6x
7423* 					
7x	10x	14x	18x	21x	+4x

	PC 10 мм		5800	8500	11200	13900	16600
	Art. No.	мм (±3mm)					
B 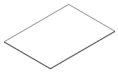	40007044	980 x 1368	3x	5x	6x	8x	9x
C 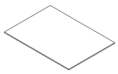	40007043	980 x 699	1x	1x	2x	2x	3x

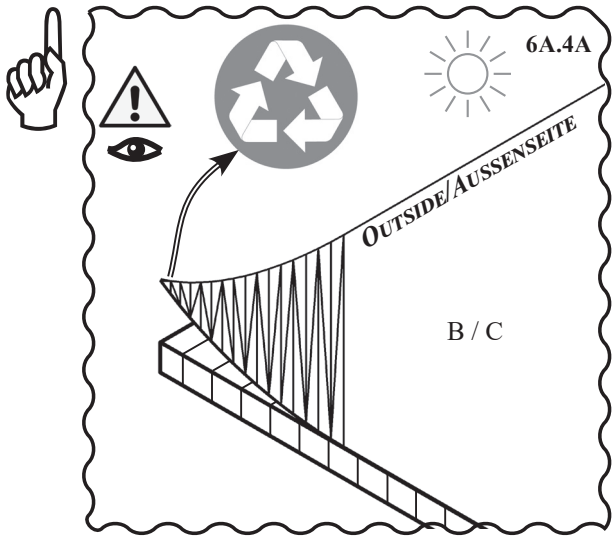

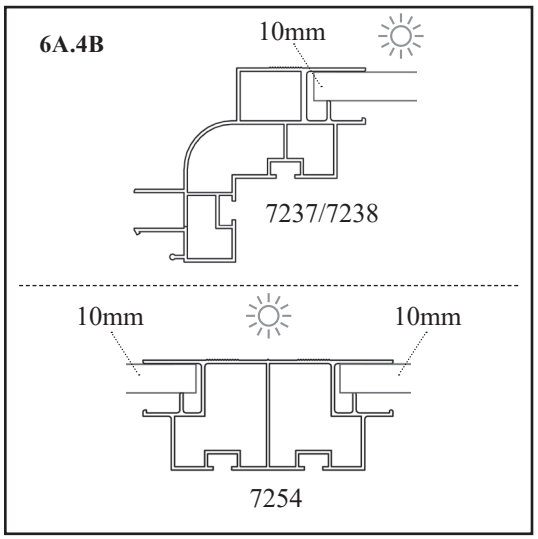

Important Tip Important! Look closely Recycle Outside

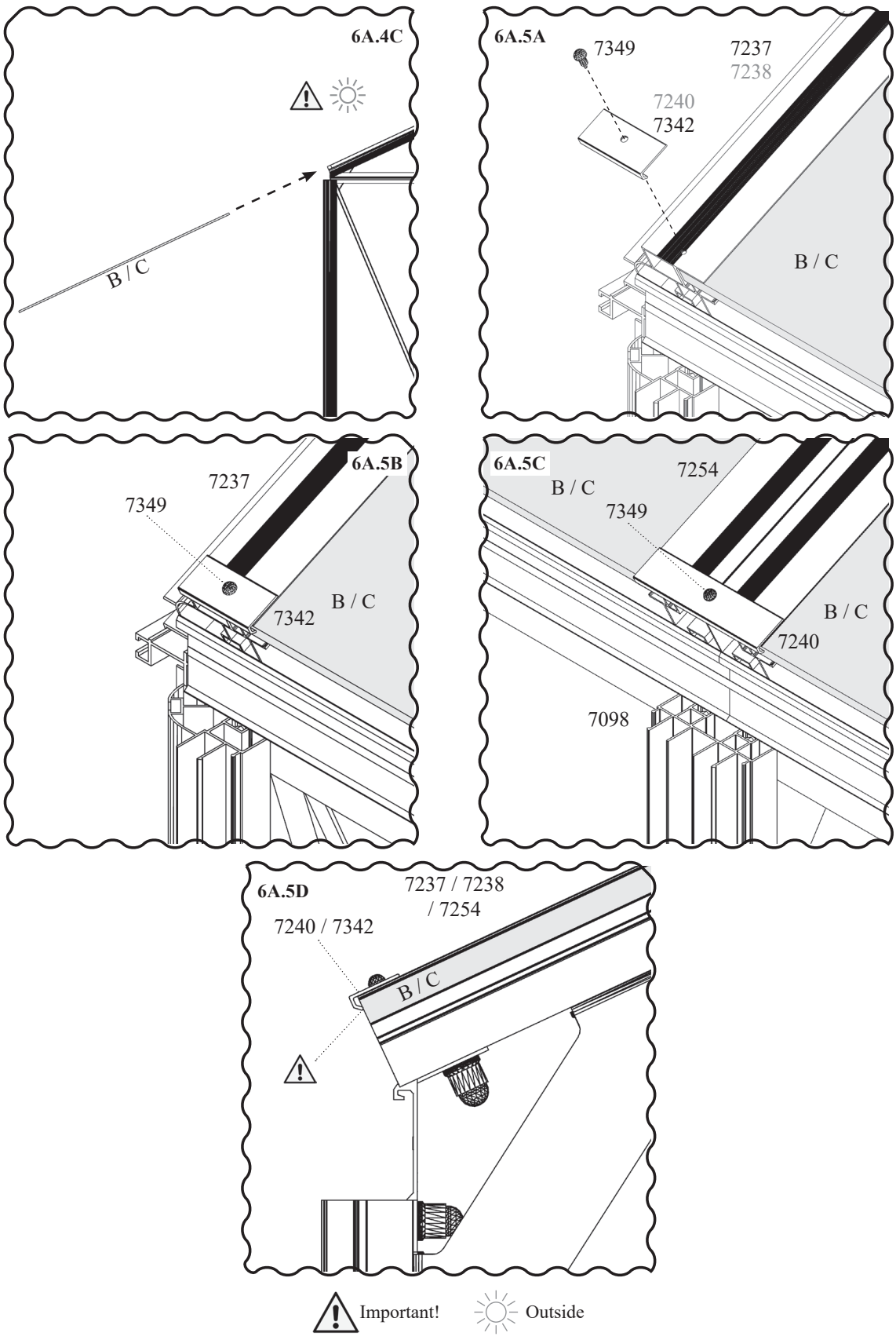
6A.4C
B / C
6A.5A
7349
7237
7238
7240
7342
B / C
6A.5B
7237
7349
B / C
7342
6A.5C
7254
B / C
7349
B / C
7240
7098
6A.5D
7237 / 7238
/ 7254
7240 / 7342
B / C
Important!
Outside

6A_1



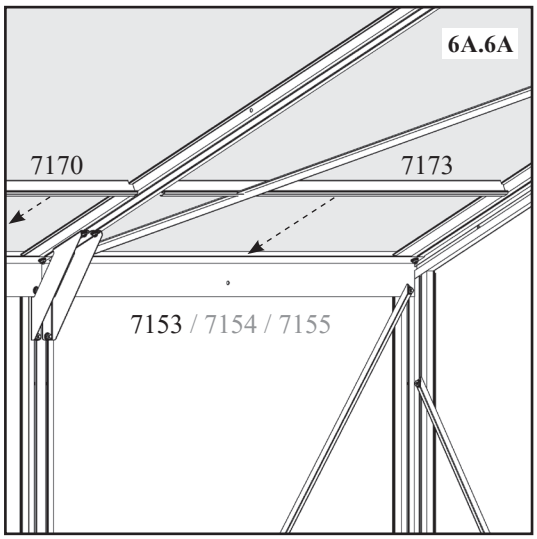

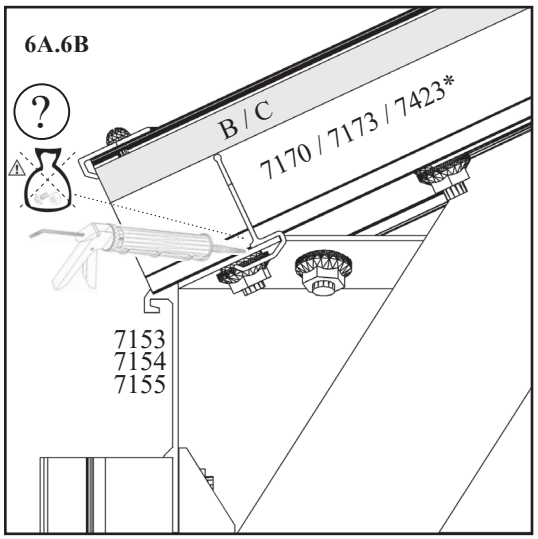

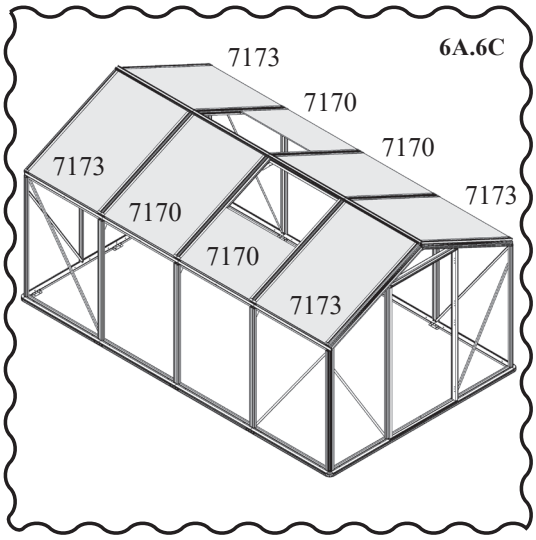

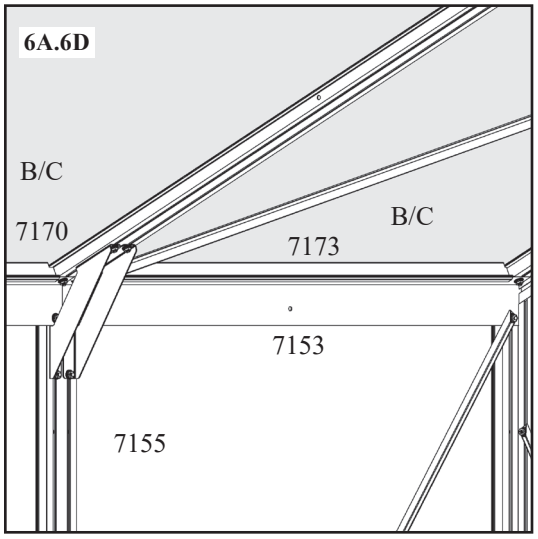



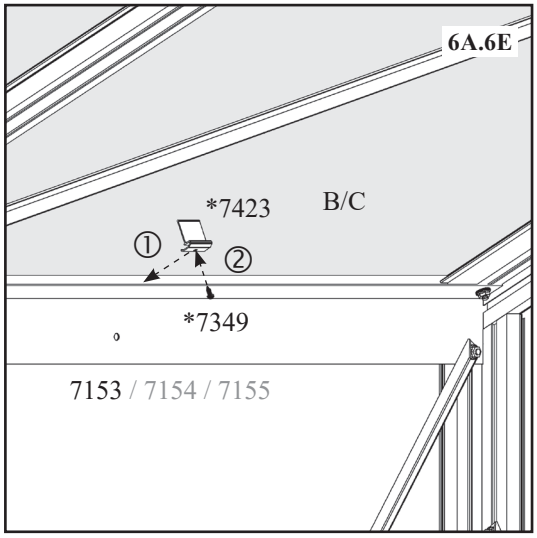

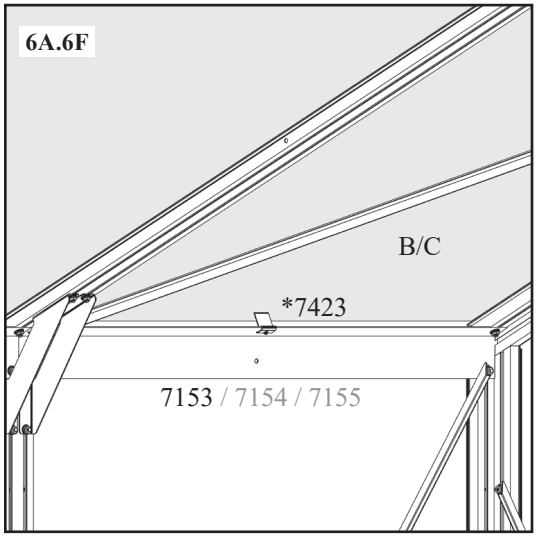

Outside | Alternative options | Not included in product! | Important Tip

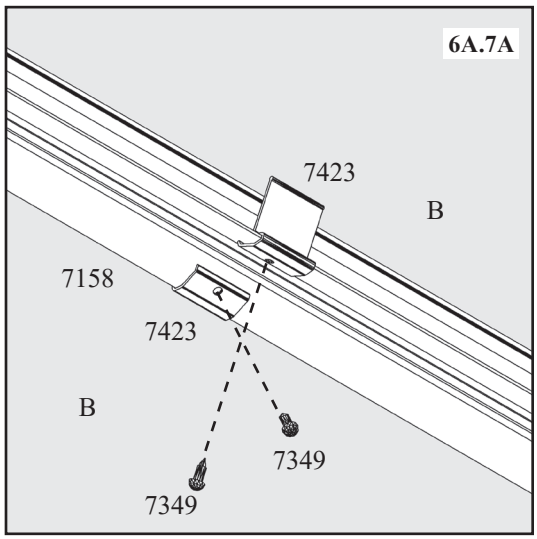

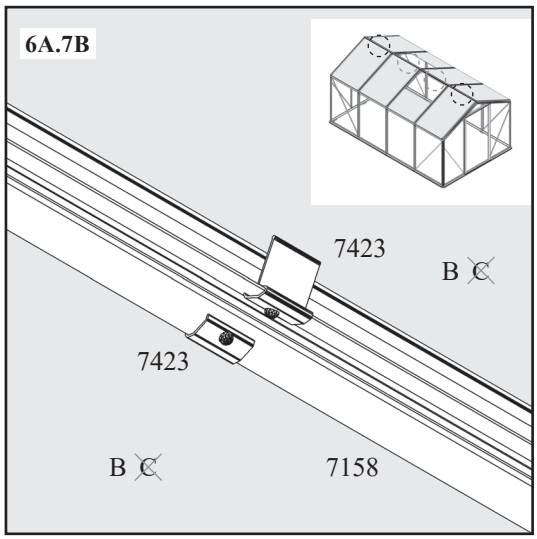

? Alternative options ~~283~~ Not required

6A_ {C}

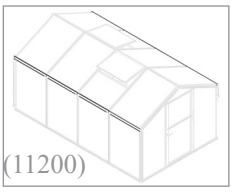





{C}		5800	8500	11200	13900	16600	+ Ext.
7061		2x	4x	6x	8x	10x	+2x
7064		2x	4x	6x	8x	10x	+2x
7080		8x	16x	32x	40x	48x	+8x
7156		4x	4x	4x	4x	4x	-
7157		-	2x	4x	6x	8x	+2x
7292	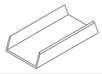	2x	4x	6x	8x	10x	+2x

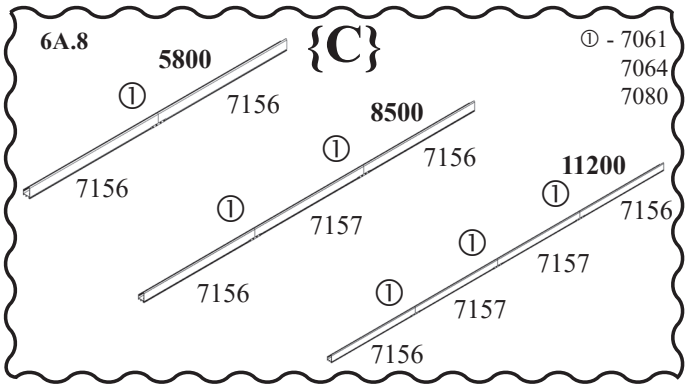

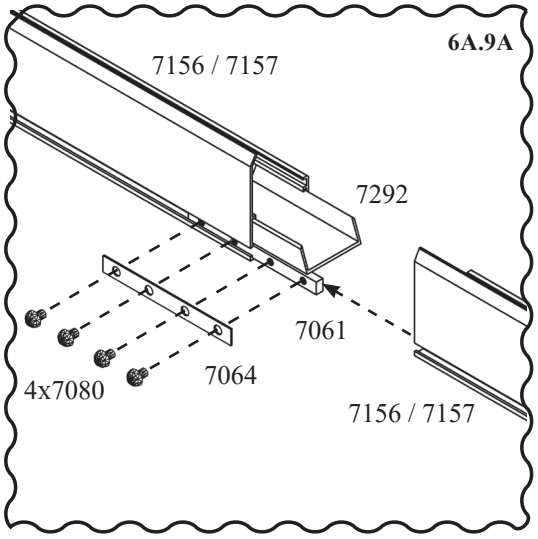

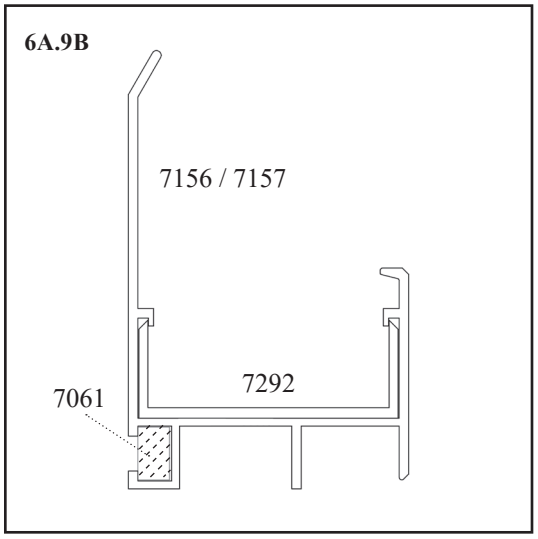

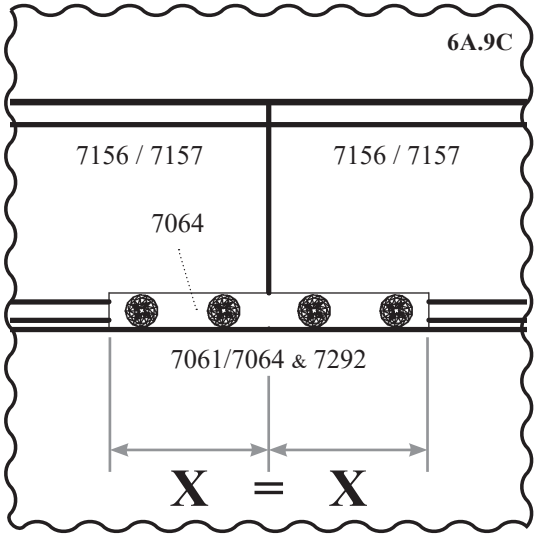

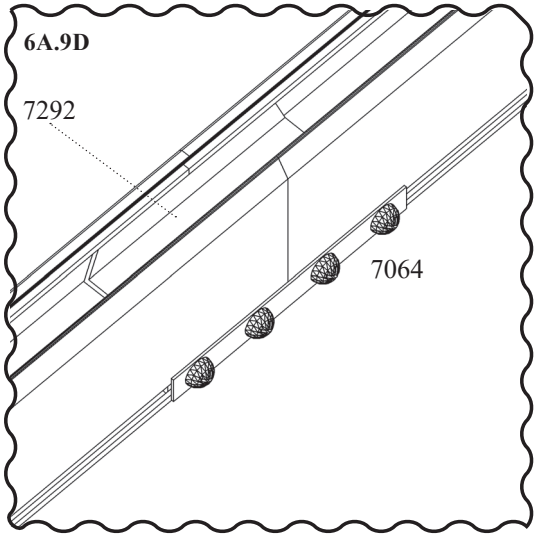

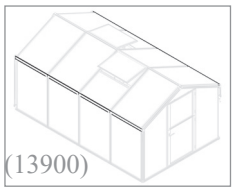

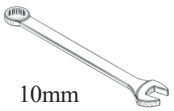

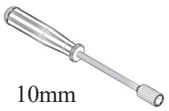

6A.10

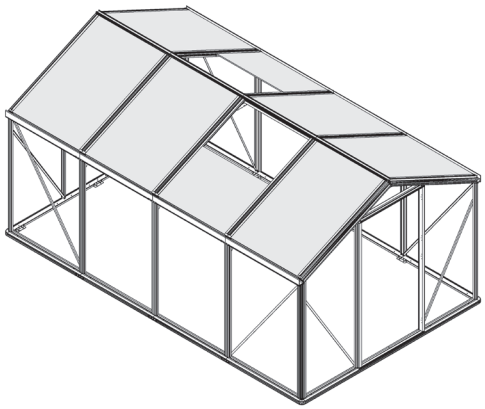

5800	8500	11200	13900	16600	x Ext.
7052					
4x	6x	8x	10x	12x	+2x
7053					
4x	6x	8x	10x	12x	+2x
7497 1x					
{C} 2x					

6A.11A

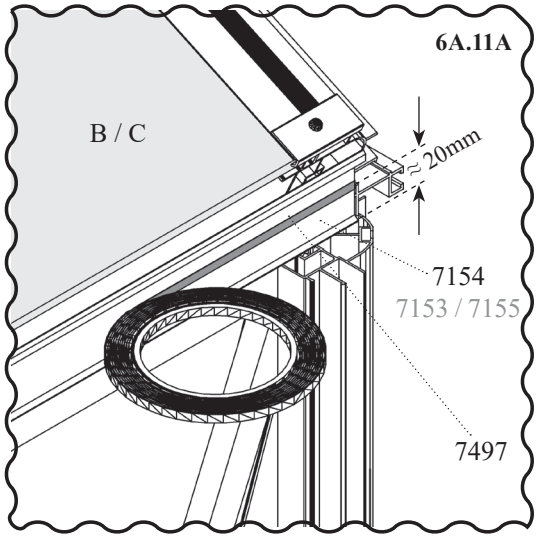

6A.11B

2x

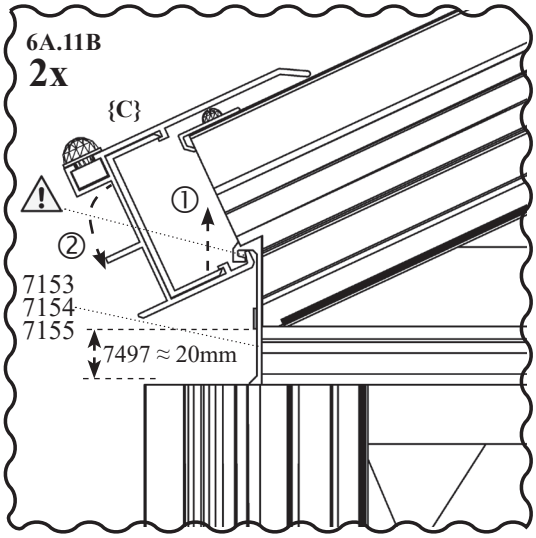

6A.11C

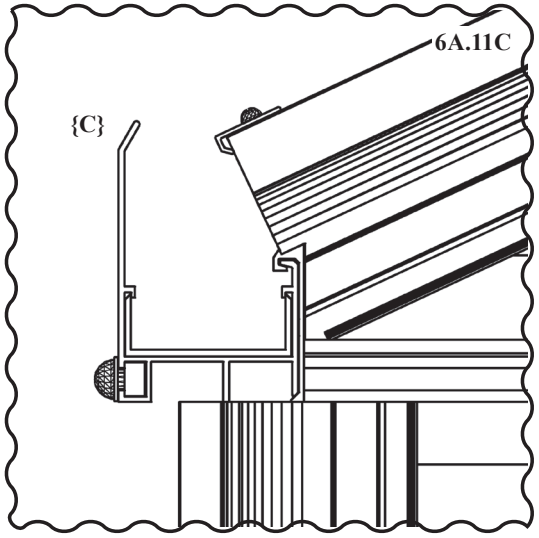

6A.11D

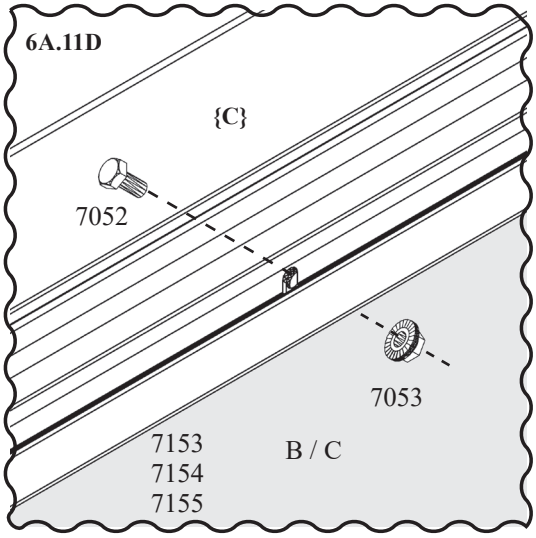

Important!

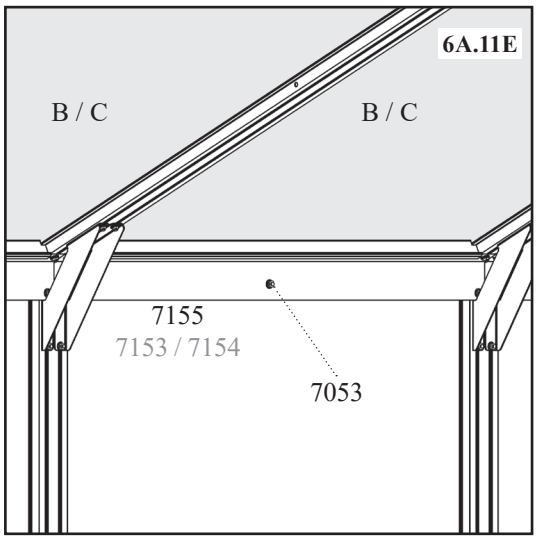

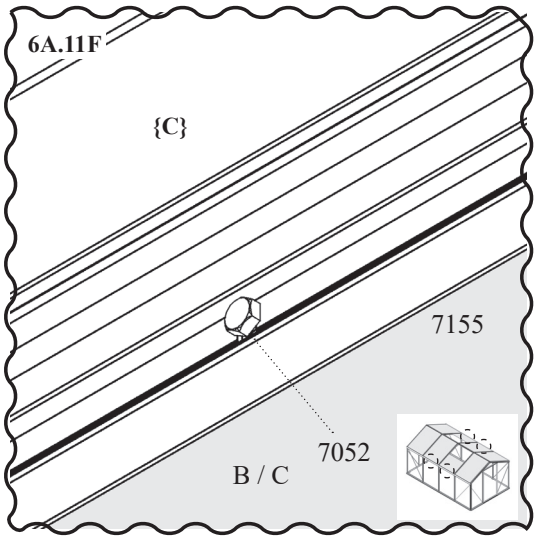

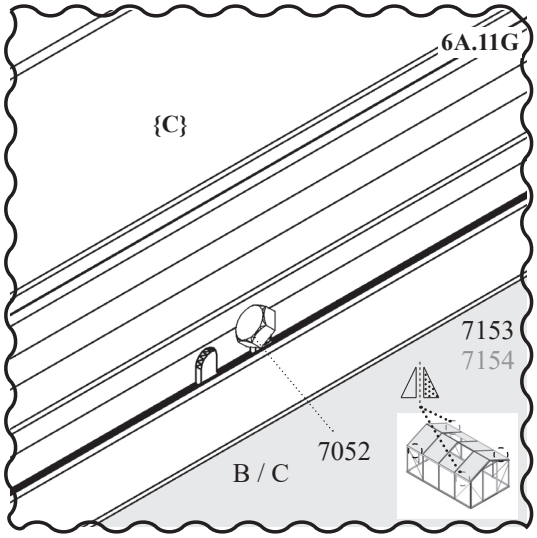

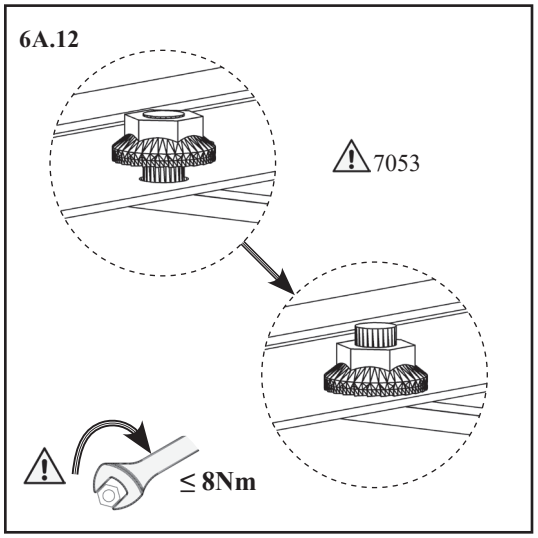

Important! Mirror of

6B_{D} PC

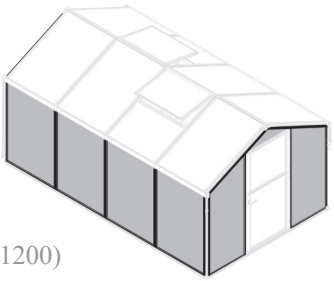

(11200)



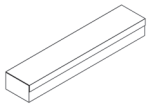

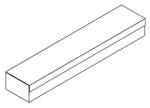

Glazing, Verglasung, Vitrage, Beglazing, Glas / Polycarbonatplader, Glas / Polykarbonat, Vinduer, Lasitus, Vetratura, Přehledný plán zasklení, Przeszklenie, Zasteklitev, Üvegezés, Ostakljenje, Zastaklijvanje, Geamuri, Zasklenie, Остекление, Скло.

5800	8500	11200	13900	16600	+ Ext.	C6B
7034 2x						Front Gable 1/2 - DEI
7053 30x						
7074 1x						
7075 1x						
7127 2x						
7171 1x						
7172 1x						
7289 28x						
7399 2x						
7409 2x						
7121 1x						Front Gable 2/2 - DEI
7122 1x						
7125 1x						
7126 1x						

5800	8500	11200	13900	16600	+ Ext.	C6B
7034 2x						Back Gable - DEI
7053 34x						
7074 1x						
7075 1x						
7118 1x						
7121 1x						
7122 1x						
7123 1x						
7124 1x						
7127 2x						
7171 1x						
7172 1x						
7289 32x						
7399 2x						
7407 2x						
7409 2x						

6B_{D} PC

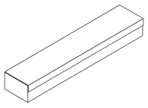

5800	8500	11200	13900	16600	+ Ext.	C6B
7053 20x						Side Ends 1/2 - DEI
7119 4x						
7127 4x						
7289 16x						
7407 4x						

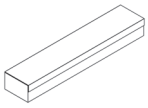

5800	8500	11200	13900	16600	+ Ext.	C6B
7053						Side Middle- DEI
-	16x	32x	48x	64x	+16x	
7119						
-	2x	4x	6x	8x	+2x	
7127						
-	4x	8x	12x	16x	+4x	
7289						
-	16x	32x	48x	64x	+16x	
7407						
-	2x	4x	6x	8x	+2x	

PC	PC 10mm		Quantity / Model				
	Art. No.	mm (±3mm)	5800	8500	11200	13900	16600
A	40006740	980 x 1415	4x	6x	8x	10x	12x
G	40007041	921 x 1790	1x	1x	1x	1x	1x
H	40007040	725 x 1441_1777	2x	2x	2x	2x	2x
I	40007674	725 x 1777_1441	2x	2x	2x	2x	2x
J	40007042	878.5 x 0_203.5_0	2x	2x	2x	2x	2x
	Total		11x	13x	15x	17x	19x

6B.1

{D}

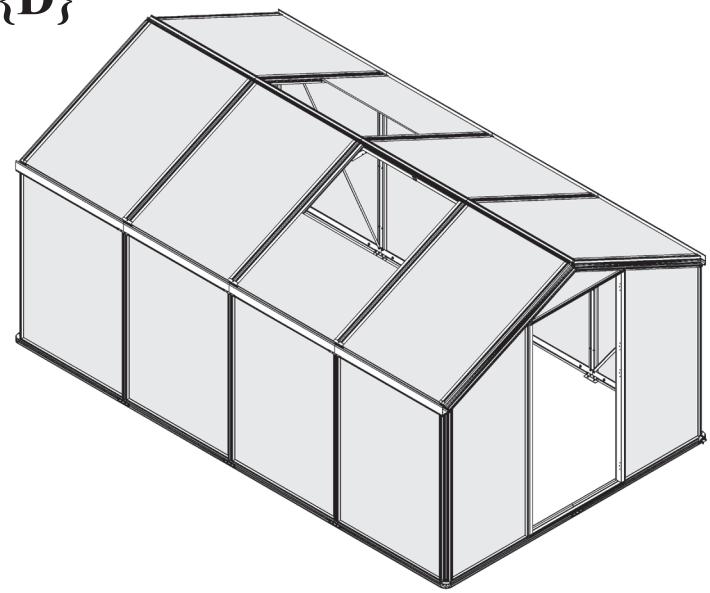

(11200)

6B.2

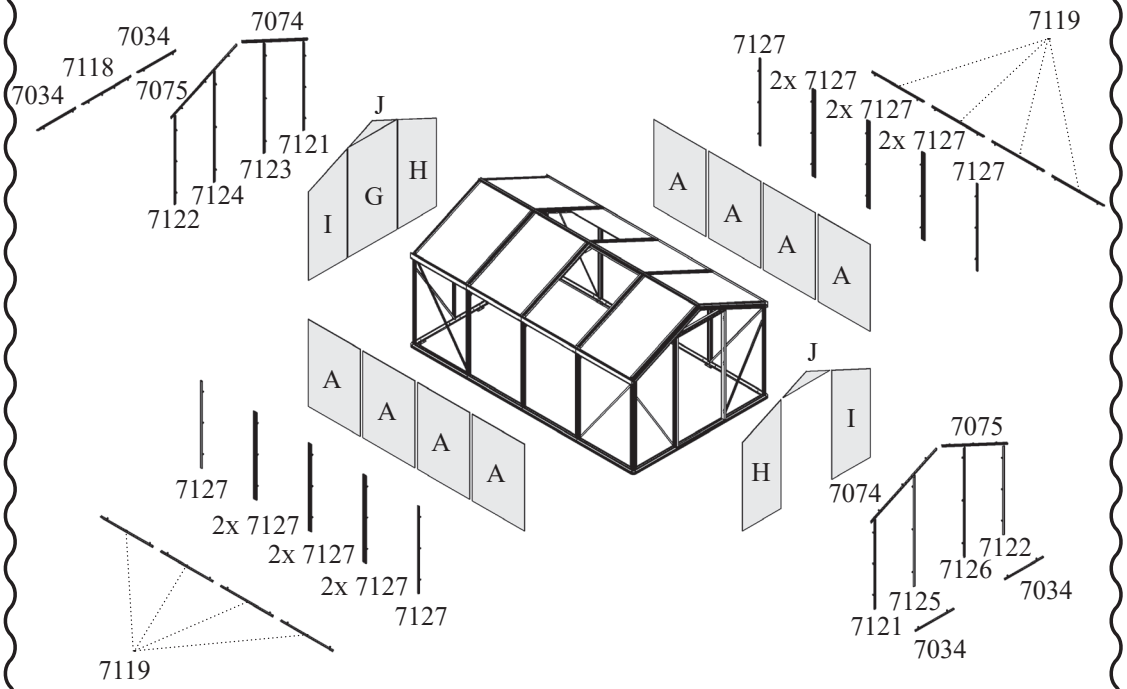

(11200)

6B_{D} PC



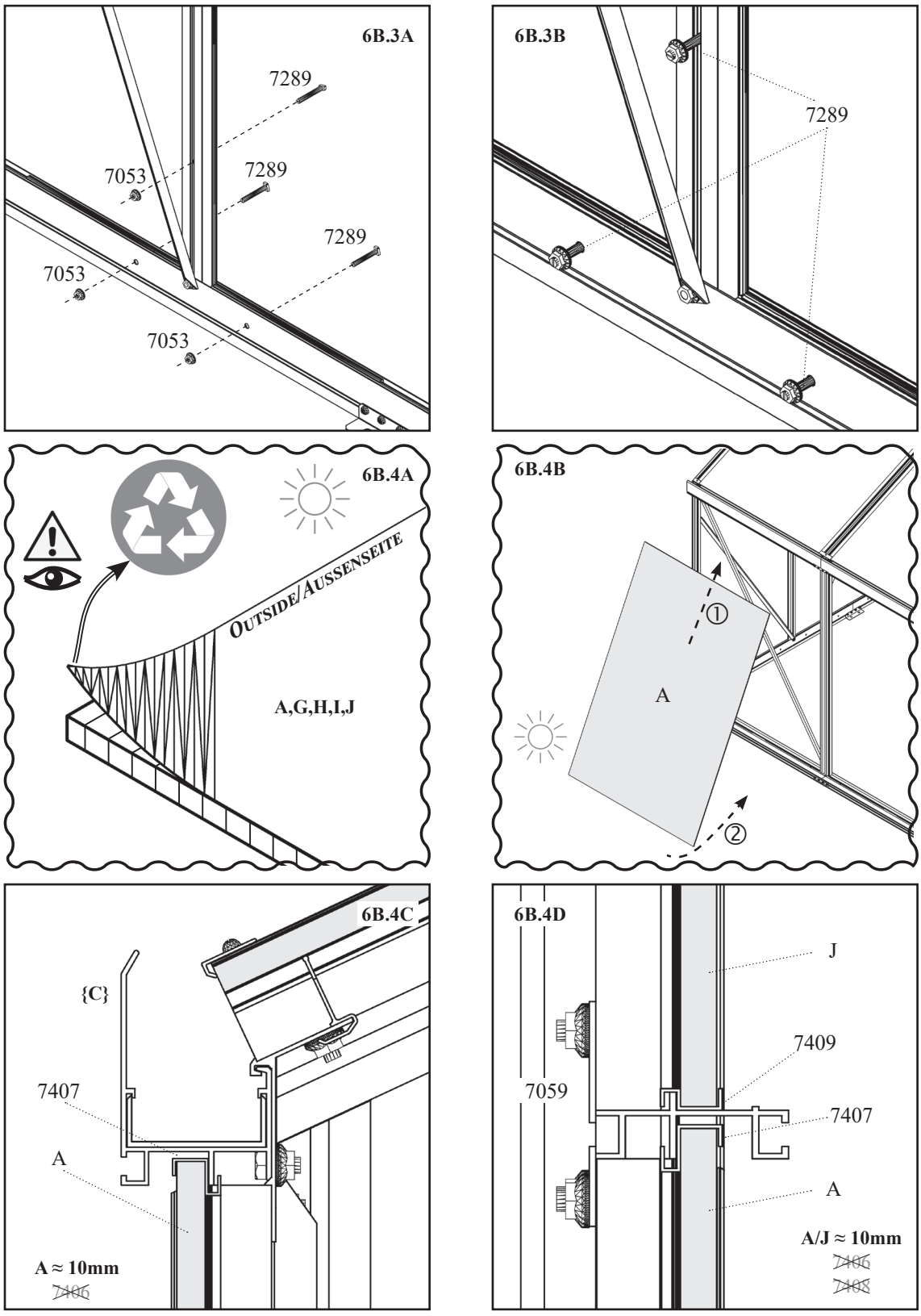

Persons required. Important Tip Important! Adjust by Hand ~~6000~~ Not required Look closely Recycle Outside

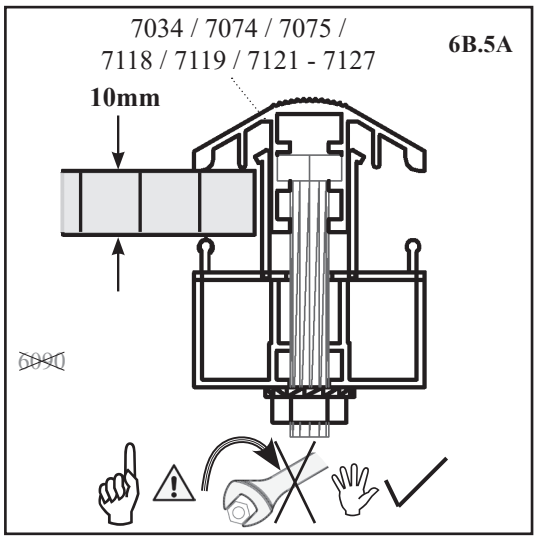

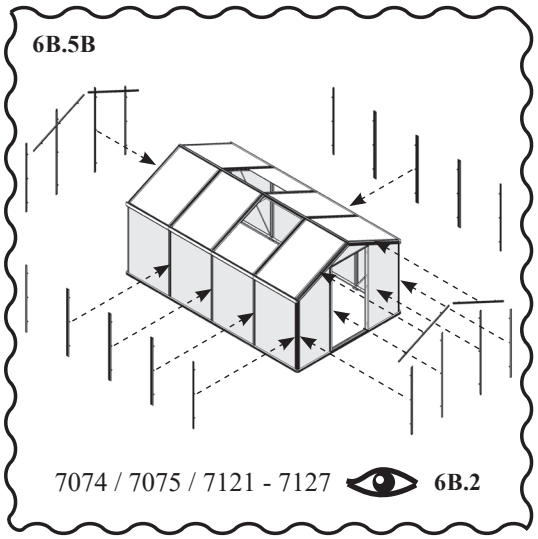

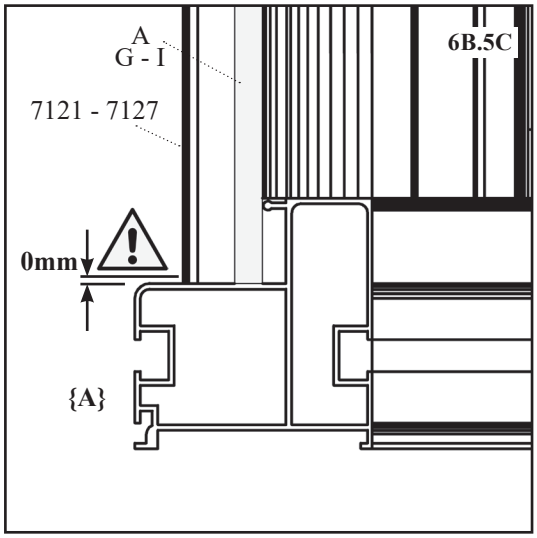

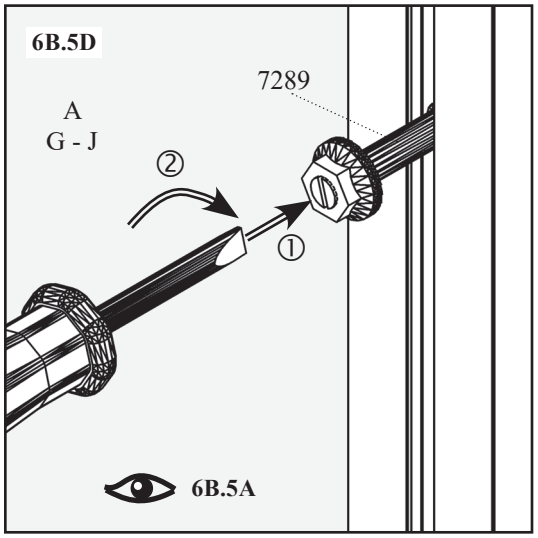

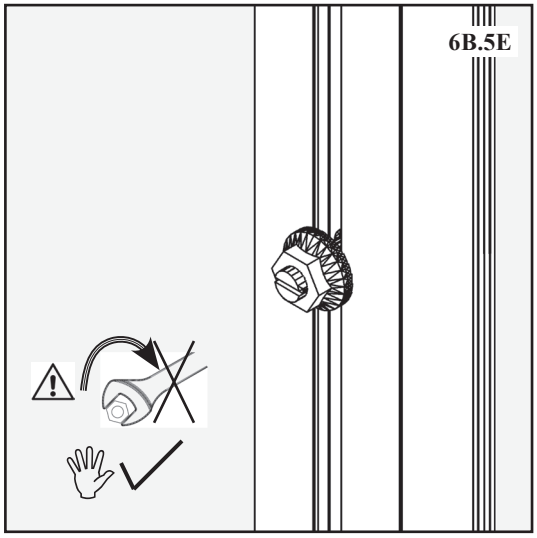

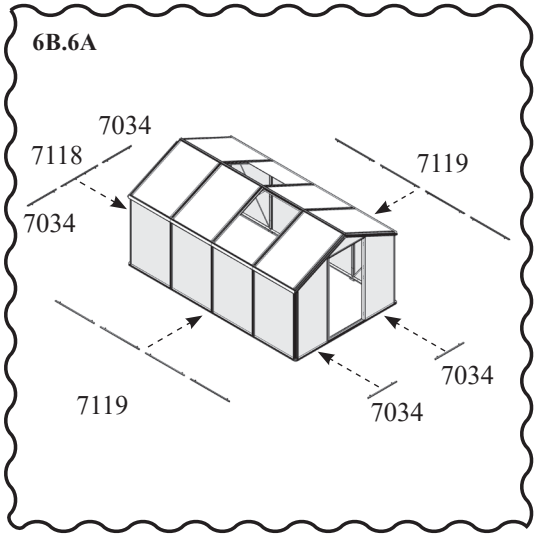

Not required | Go to | Important Tip | Important! | Adjust by Hand

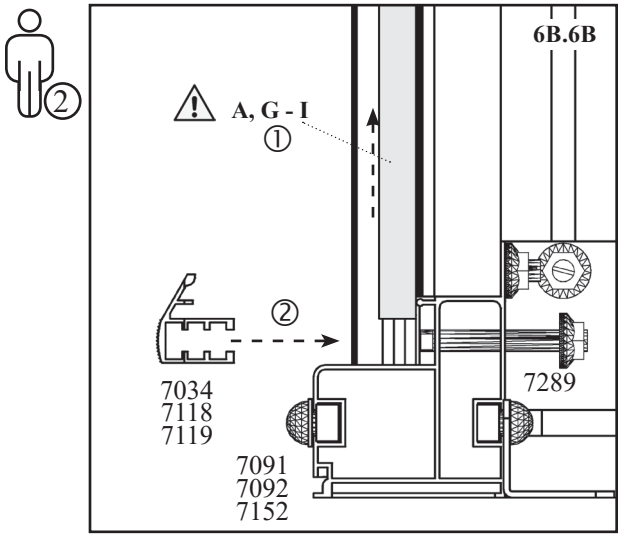

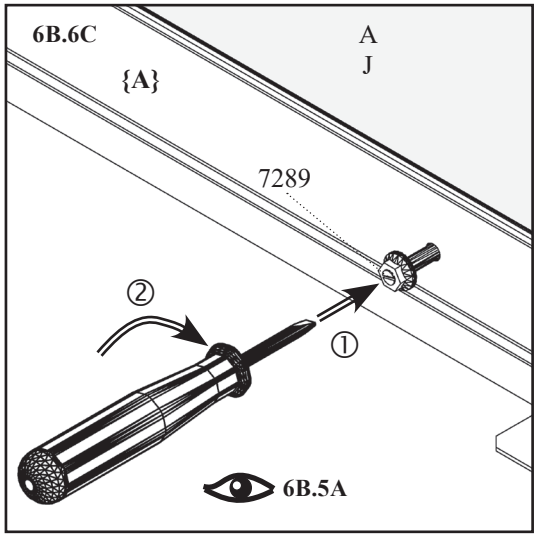

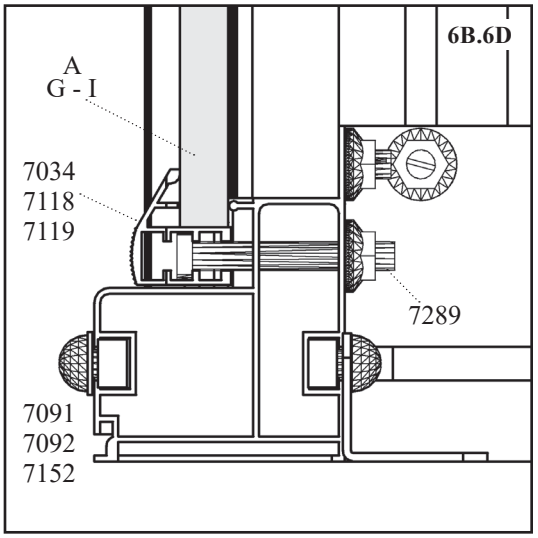

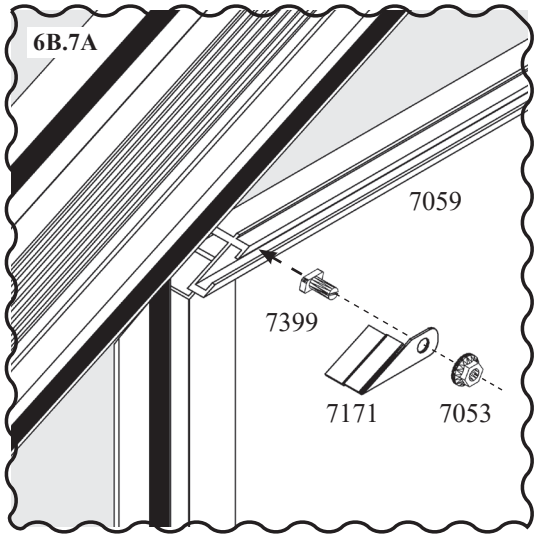

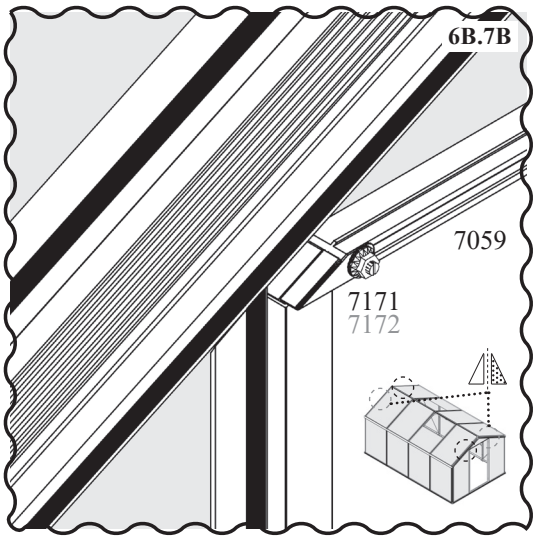

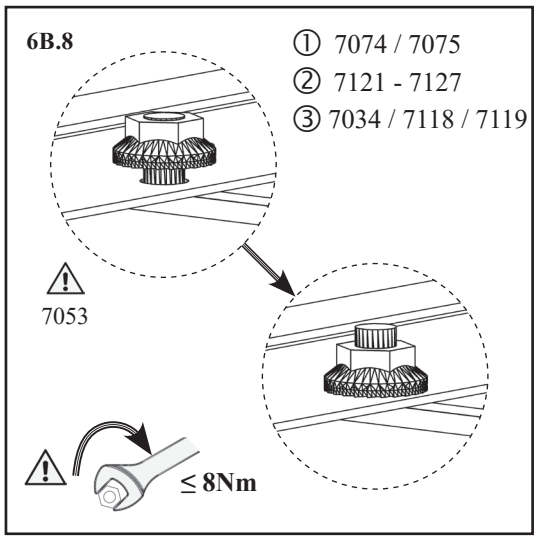

Important! Persons required. Mirror of Important Tip

6C_{E}{F} PC

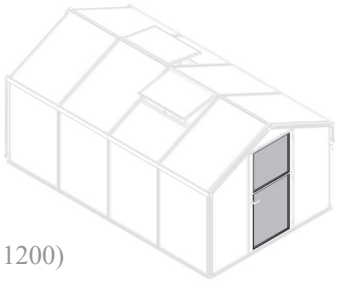

(11200)



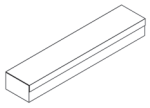

5800	8500	11200	13900	16600	+ Ext.	C6C
7031 2x						Stall Door - DEI
7034 4x						
7035 2x						
7053 22x						
7288 10x						
7289 12x						

{S5A} 1x	-
{S5B} 1x	

6C.1.1	PC 10 мм		
	Art. No.	мм (±3mm)	
E	3695752	725 x 966	1x
F	3695762	725 x 683	1x
		Total	2x

Glazing, Verglasung, Vitrage, Beglazing, Glas / Polycarbonatplader, Glas / Polykarbonat, Vinduer, Lasitus, Vetratura, Přehledný plán zasklení, Przeszklenie, Zasteklitev, Üvegezés, Ostakljenje, Zastaklјivanje, Geamuri, Zasklenie, Остекление, Скло.

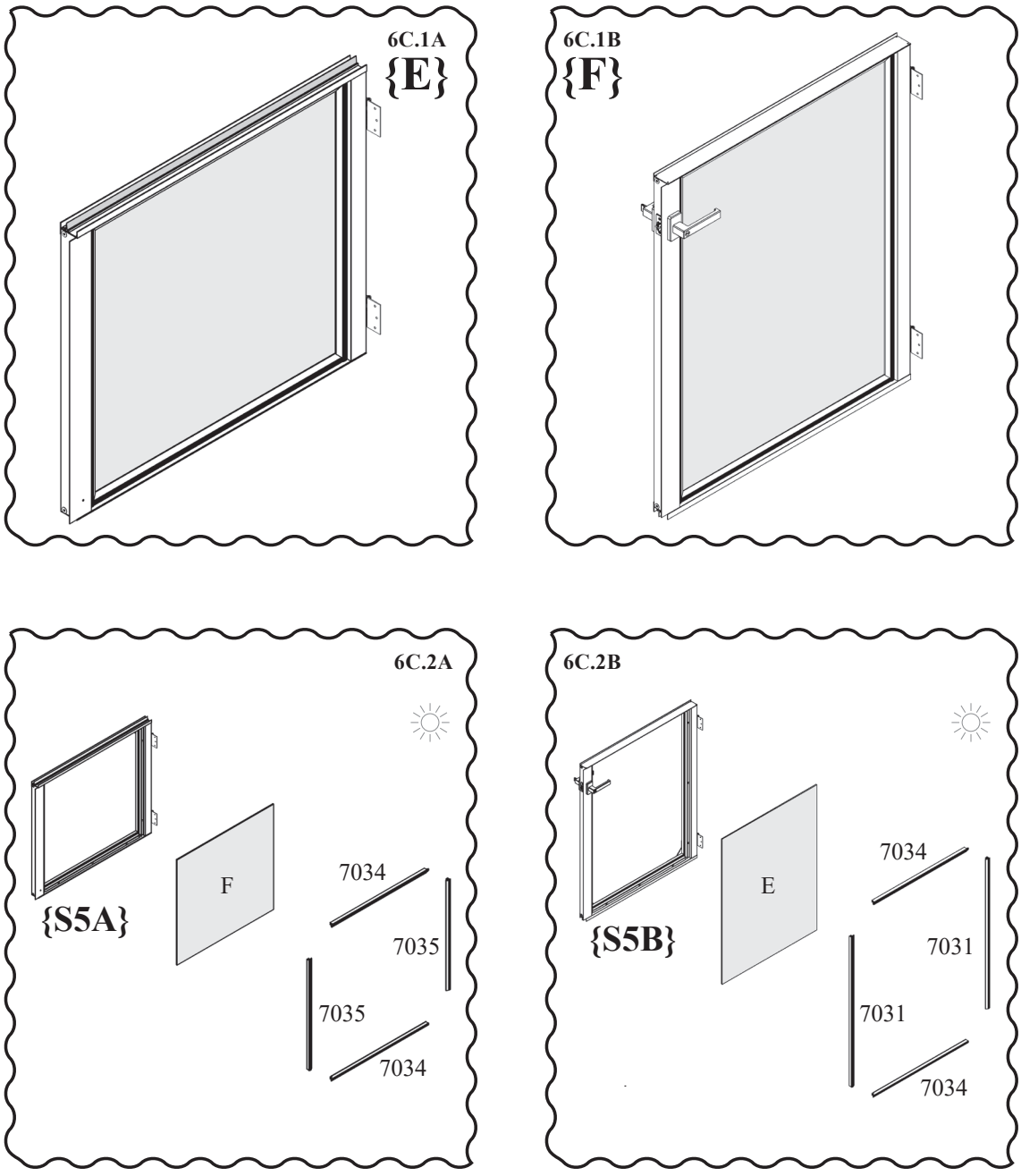
6C.1A
{E}
6C.1B
{F}
6C.2A
{S5A}
F
7034
7035
7035
7034
6C.2B
{S5B}
E
7034
7031
7031
7034

Outside

6C_{E}{F} PC

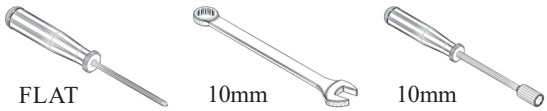

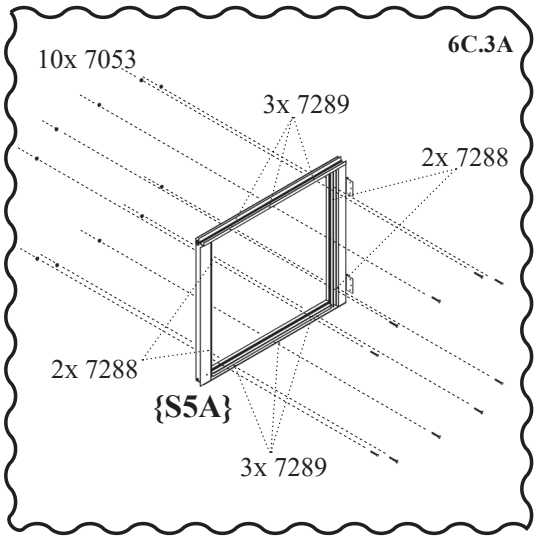

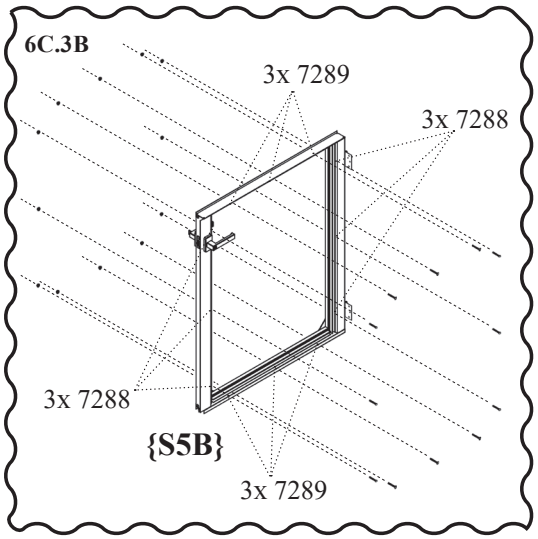

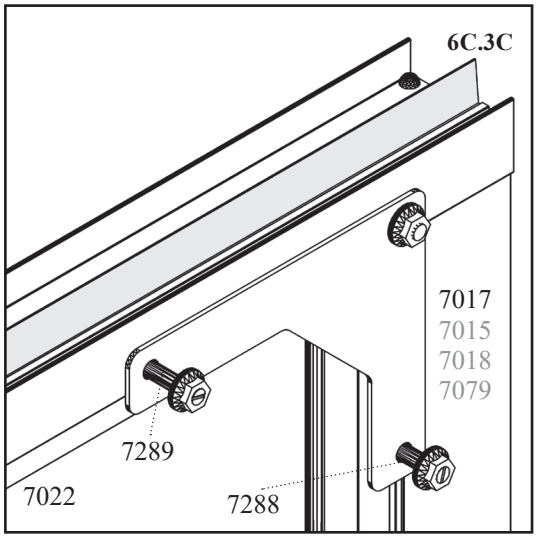

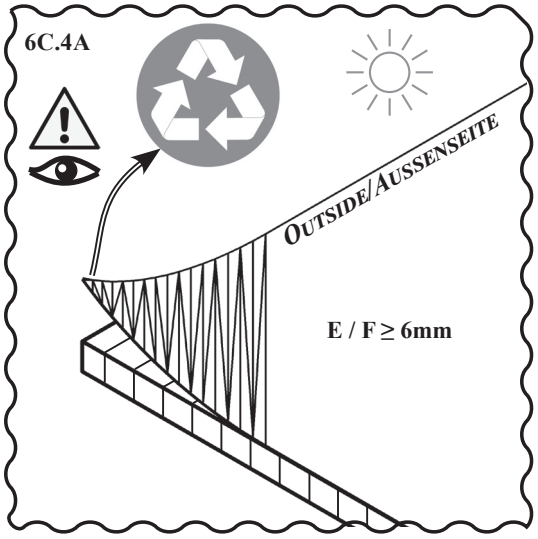

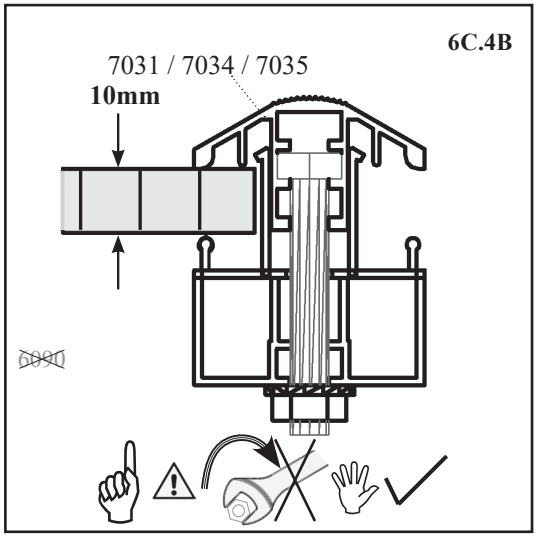

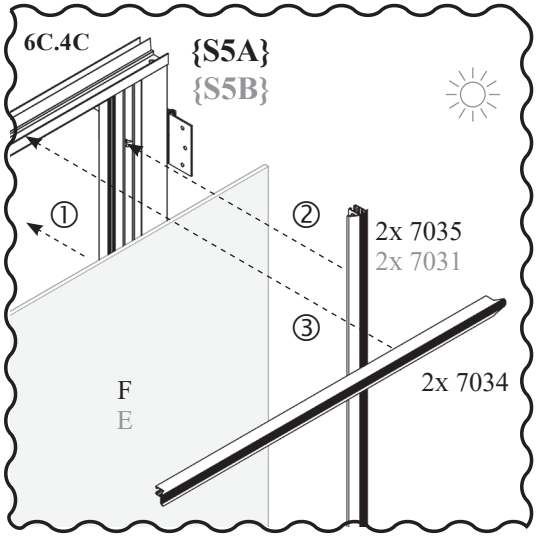

Important! Look closely Recycle Outside Important Tip ~~2035~~ Not required

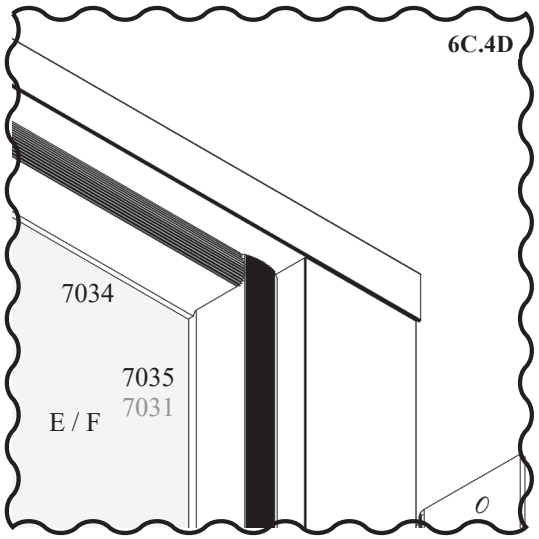

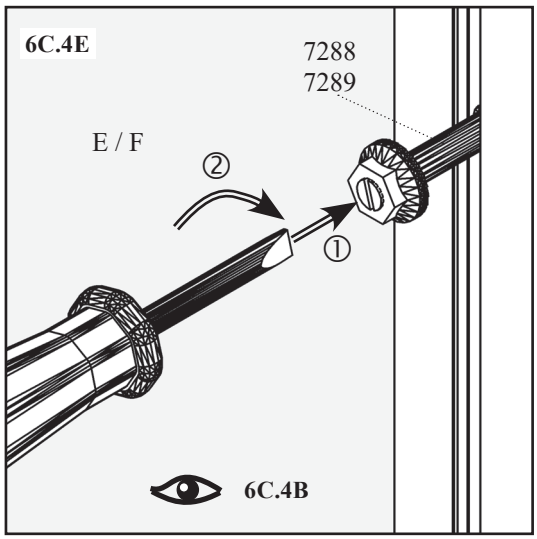

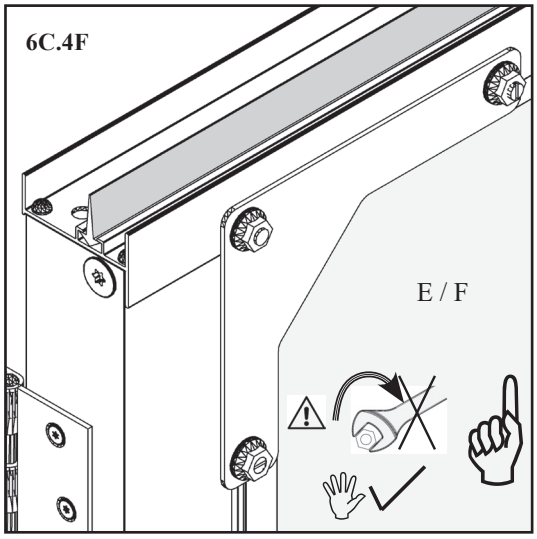

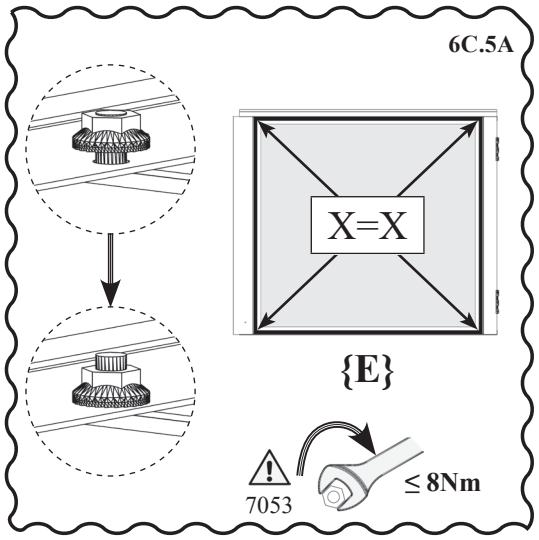

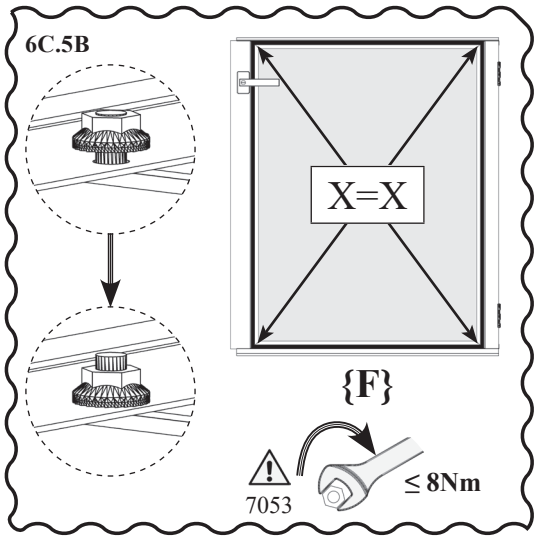

Go to Important Tip Adjust by Hand Important!

E.P.H. Schmidt u. Co. GmbH
Hoefkerstrasse 30
44149 Dortmund
Postfach 170163
44060 Dortmund
Deutschland
Tel.: +49 231 941655 0
Fax: +49 231 941655 99
www.eph-schmidt.de
verkauf@eph-schmidt.de

OPJ A/S
Volderslevvej 36 A
5260 Odense S
Danmark
Tel.: +45 66 15 10 30
Fax: +45 66 15 00 84
www.opj.dk
opj@opj.dk

0112PC.01.2503